just cube light

interlübke

Design: Werner Aisslinger

Montageanleitung
Assembly instruction

just cube light

	Seite / page
Module auspacken und Module mit Standard-Füßen Unpacking modules and modules with standard legs	1-2
Vitrine mit Standard-Füßen: auspacken, montieren, Türen ausrichten, Glasboden Display cabinet with plinth profiles: unpacking, assemble, adjust doors, glass shelves	3-6
Module mit Rundfuß Modules with round legs	7-8
Vitrine mit Rund-Fuß: auspacken, montieren, Türen ausrichten, Glasboden Display cabinet with round legs: unpacking, assemble, adjust doors, glass shelves	9-12
Module auf Diagonalfüßen Modules on base frames with diagonal legs	13-15
Module auf Untergestell Modules on base frames	16-22
Vitrine auf Untergestell: auspacken, montieren, Türen ausrichten, Glasboden Display cabinet on base frames: unpacking, assemble, adjust doors, glass shelves	23-26
Module wandhängend, 1-6 Raster und 7-10 Raster Hanging modules, 1-6 modules and 7-10 modules	27-32
Vitrine wandhängend: auspacken, montieren, Türen ausrichten, Glasboden Hanging display cabinet: unpacking, assemble, adjust doors, glass shelves	33-37
Module als Aufbaumodule Modules as stacking modules	38
Vitrinen als Aufbaumodule Display cabinets as stacking modules	39-41
Hintergrundbeleuchtung und Bedienungsanleitung Background lighting and user manual	42-45
Vitrinen Beleuchtung und Bedienungsanleitung Display cabinet lighting and user manual	46-48
Verstärkungsschienen im Oberboden Reinforcing bars of top shelf	49
Seitenwangen Side panels	50
Wandstehende Module ausrichten, Wandbefestigung als Kippsicherung Adjustment of wall standing modules, wall fixation as anti topple protection	51-52

just cube light

Design: Werner Aisslinger

interlübke

Montageanleitung
Assembly instruction

just cube light

	Seite / page
Raumteiler Module ausrichten, Gewichtsplatten und Blenden Adjustment of room divider modules, weight plates and faceplate	53-54
Einlegeböden, Drehtüren, Schubkästen und Klappen Shelves, hinged doors, drawers and flaps	55-59
Schuhboden Shoe rack	60
TV-Drehsäule, Kabelkanal, Kabelblende, Auszugsboden und CD-Einteilung Rotary column for TV, cable channels, cable covers, pull-out shelves and CD arrangement	61-68
Abdeckplatte Cover panel	69

just cube light

interlübke

Fachgerecht auspacken
Professional unpacking

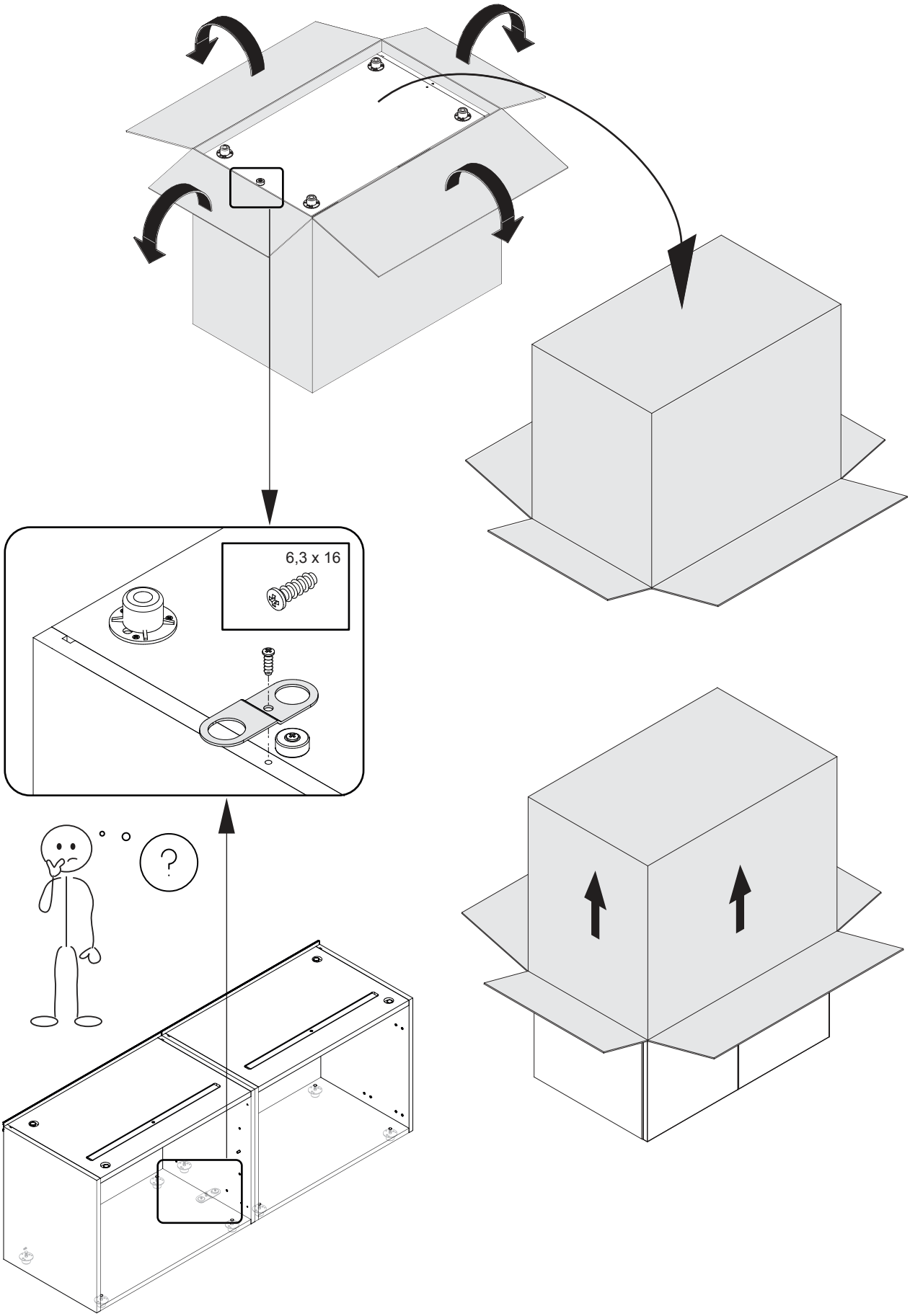

P1110MO

just cube light

interlübke

Seitliche Verbindung Korpus zu Korpus
Lateral connection carcase to carcase

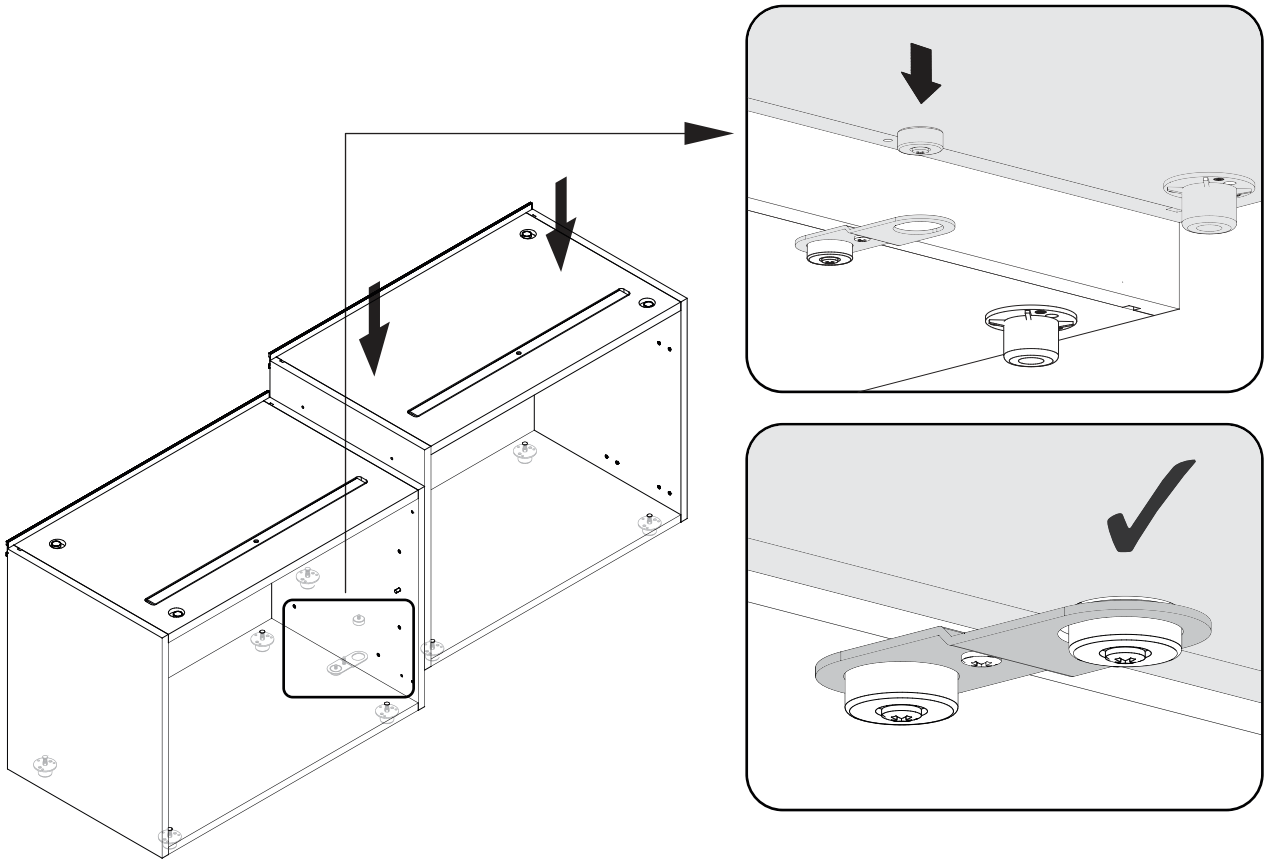

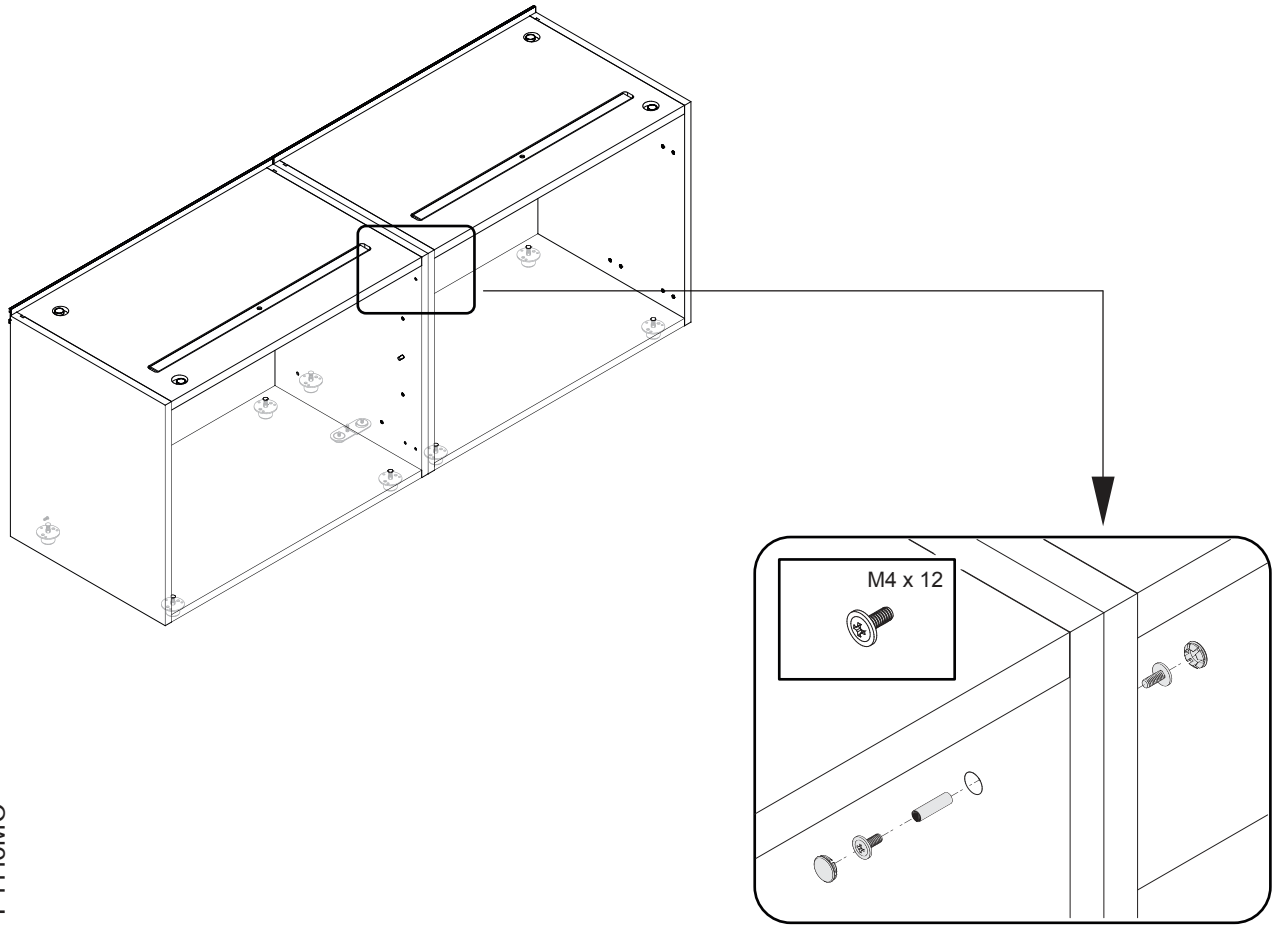

P1110MO

just cube light

interlübke

Fachgerecht auspacken
Professional unpacking

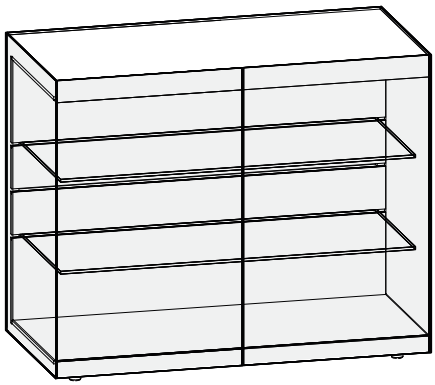

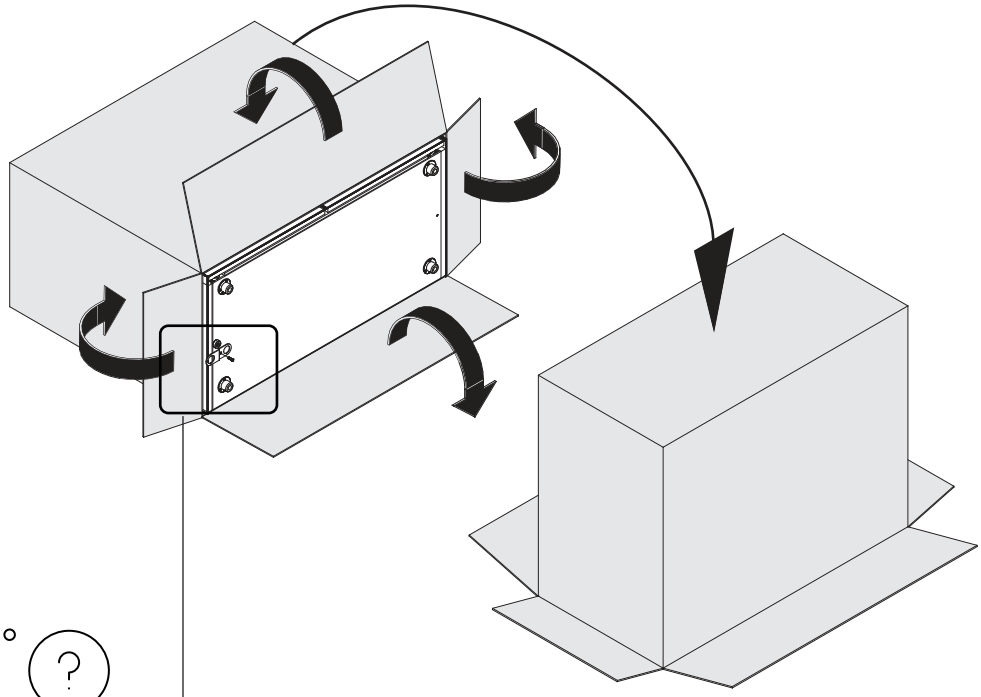

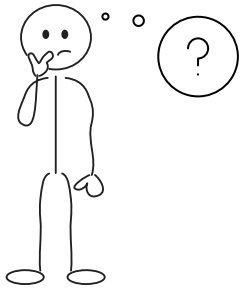

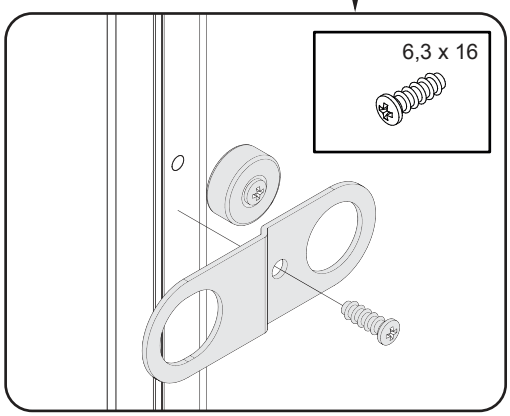

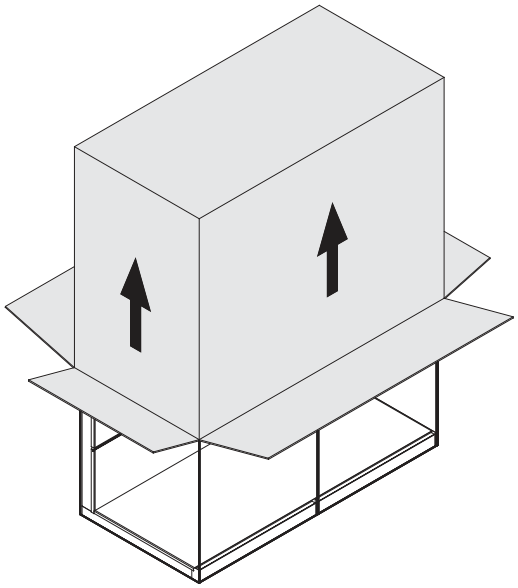

P1111MO

just cube light

interlübke

Seitliche Verbindung Korpus zu Korpus
Lateral connection carcase to carcase

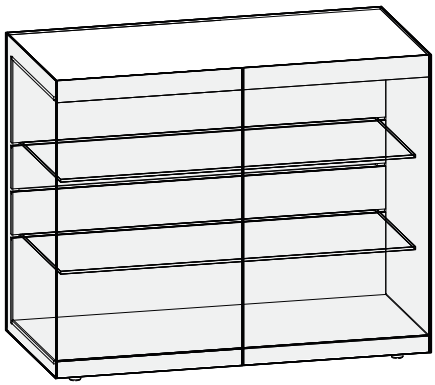

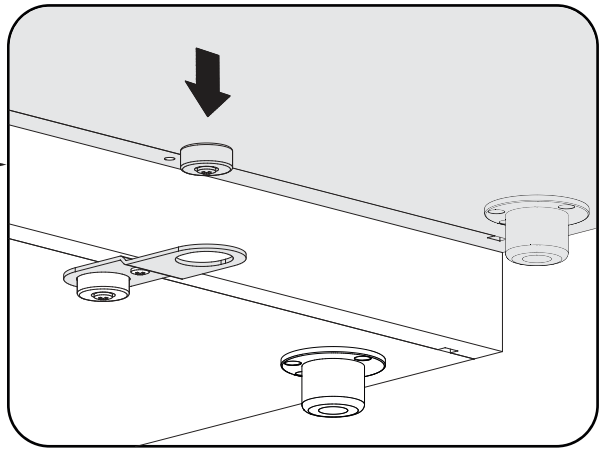

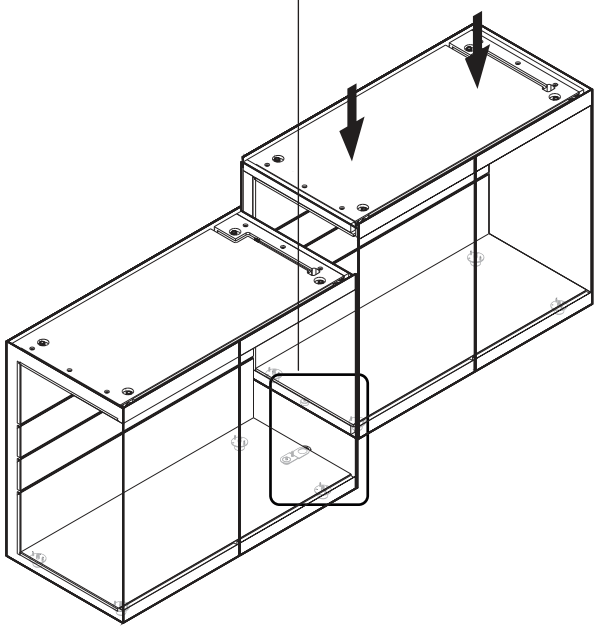

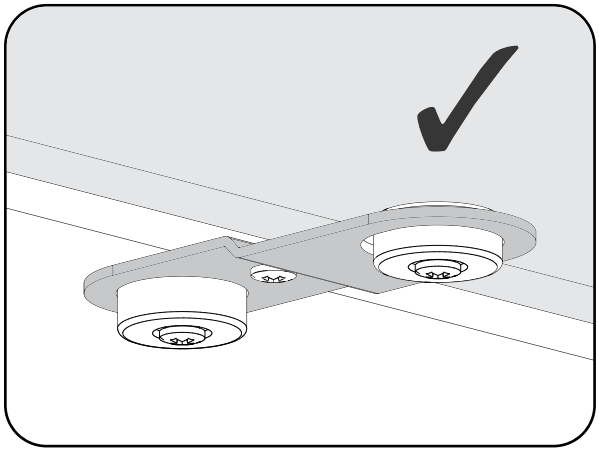

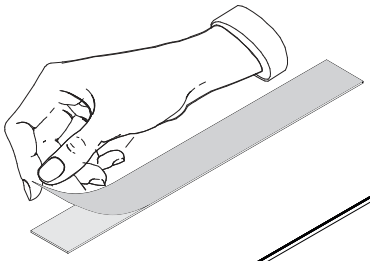

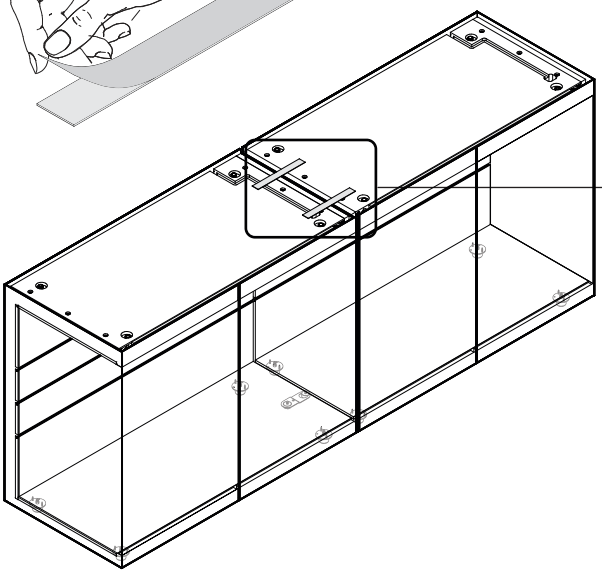

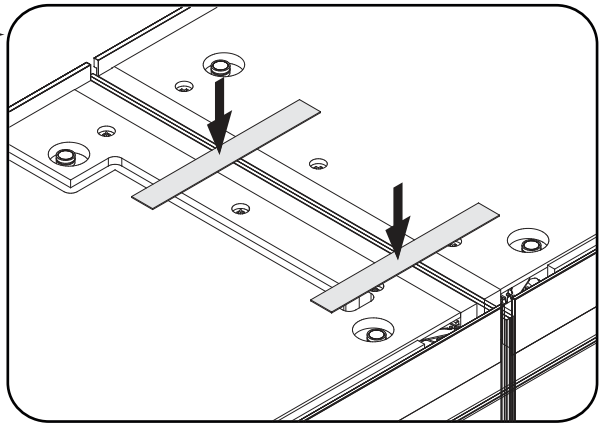

P1111MO

just cube light

interlübke

Ausrichten Türen Vitrine
Adjust display cabinet doors

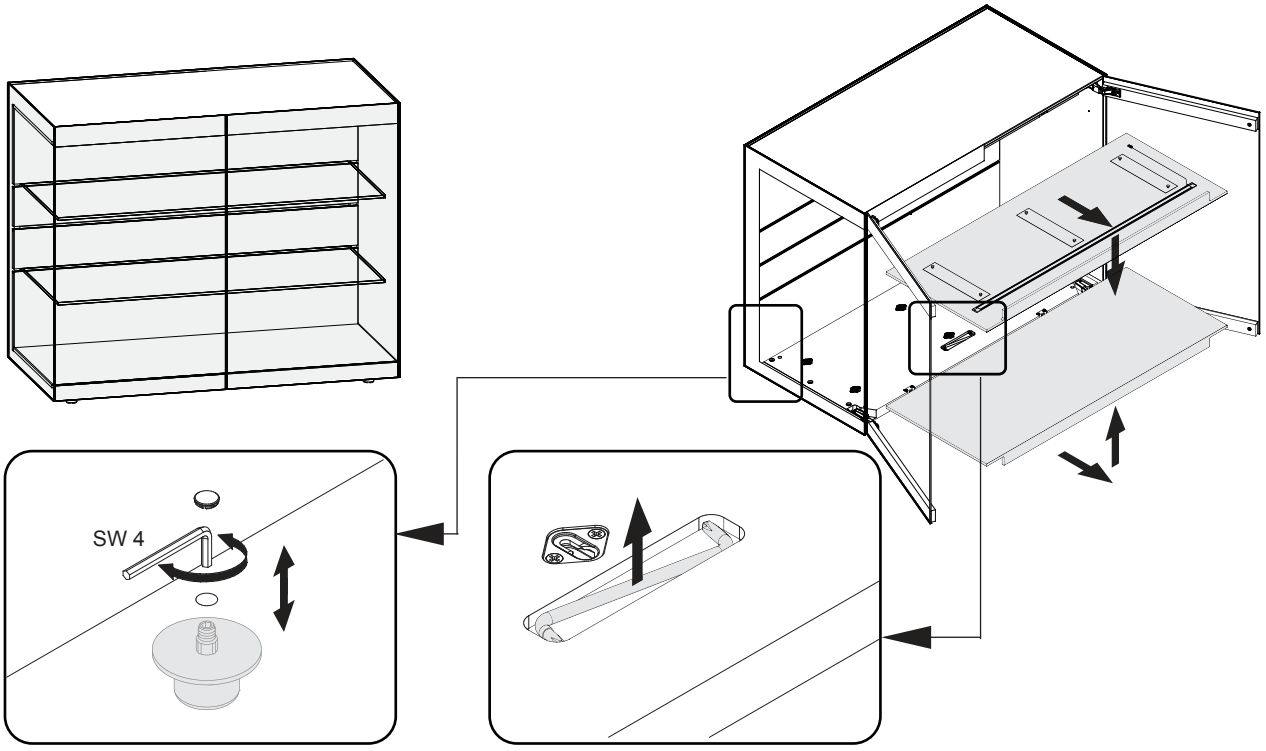

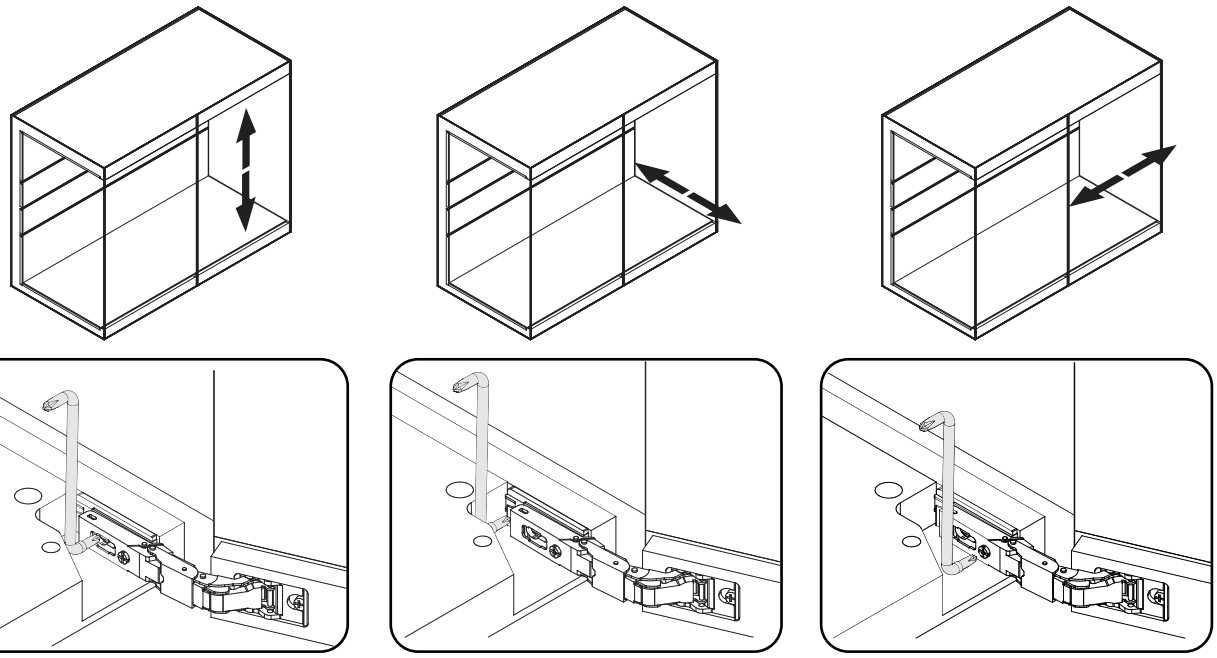

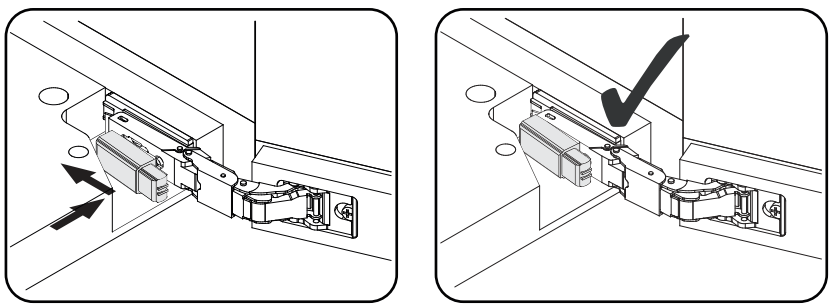

P1111MO

just cube light

interlübke

Glasboden einbauen
Assemble glass shelf

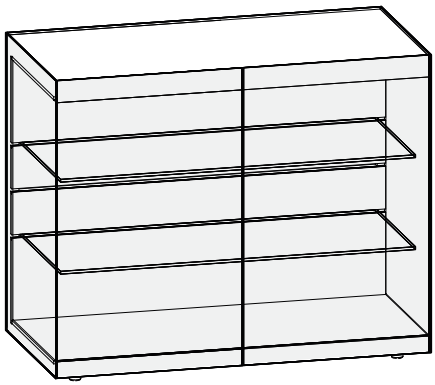

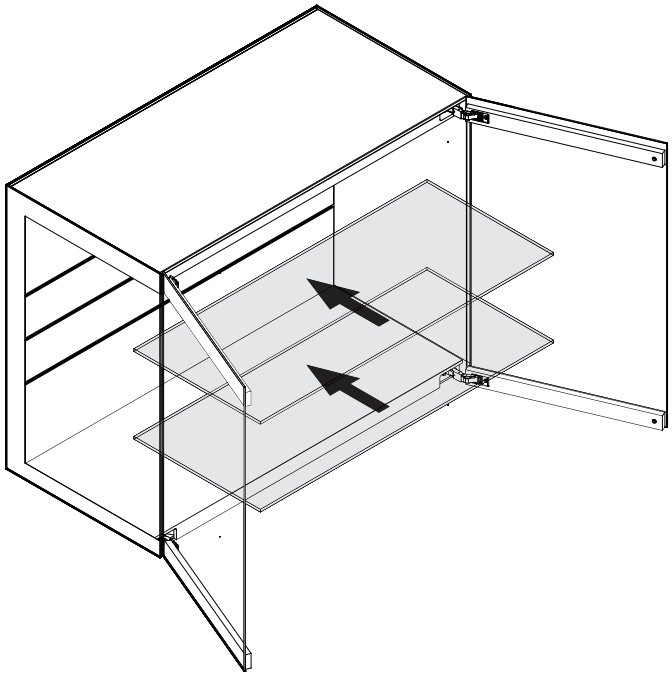

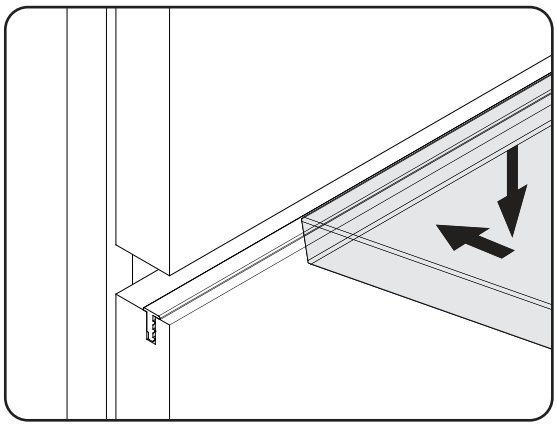

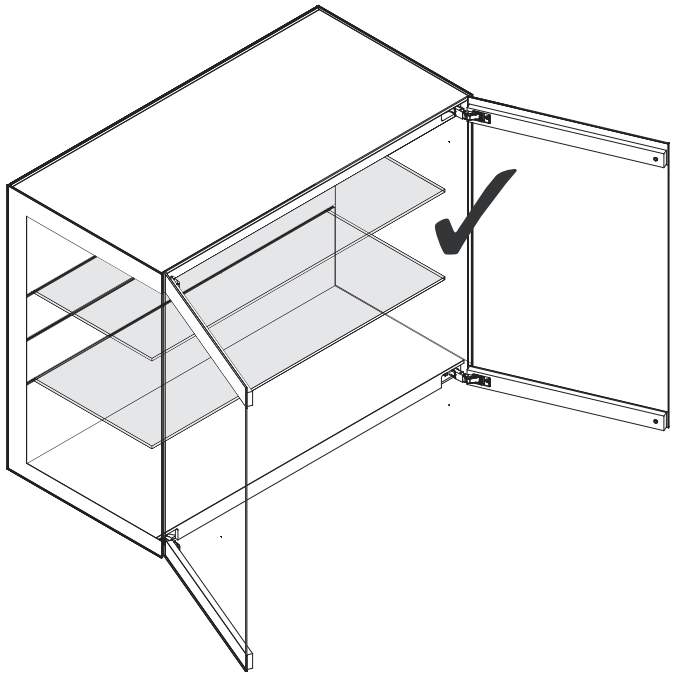

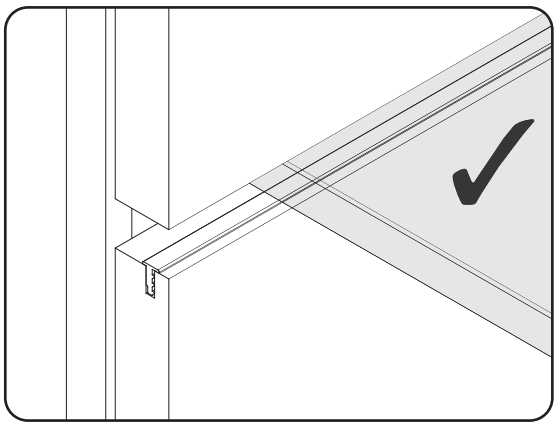

P1111MO

just cube light

interlübke

Module auf Rundfuß aufstellen
Set up modules on round leg

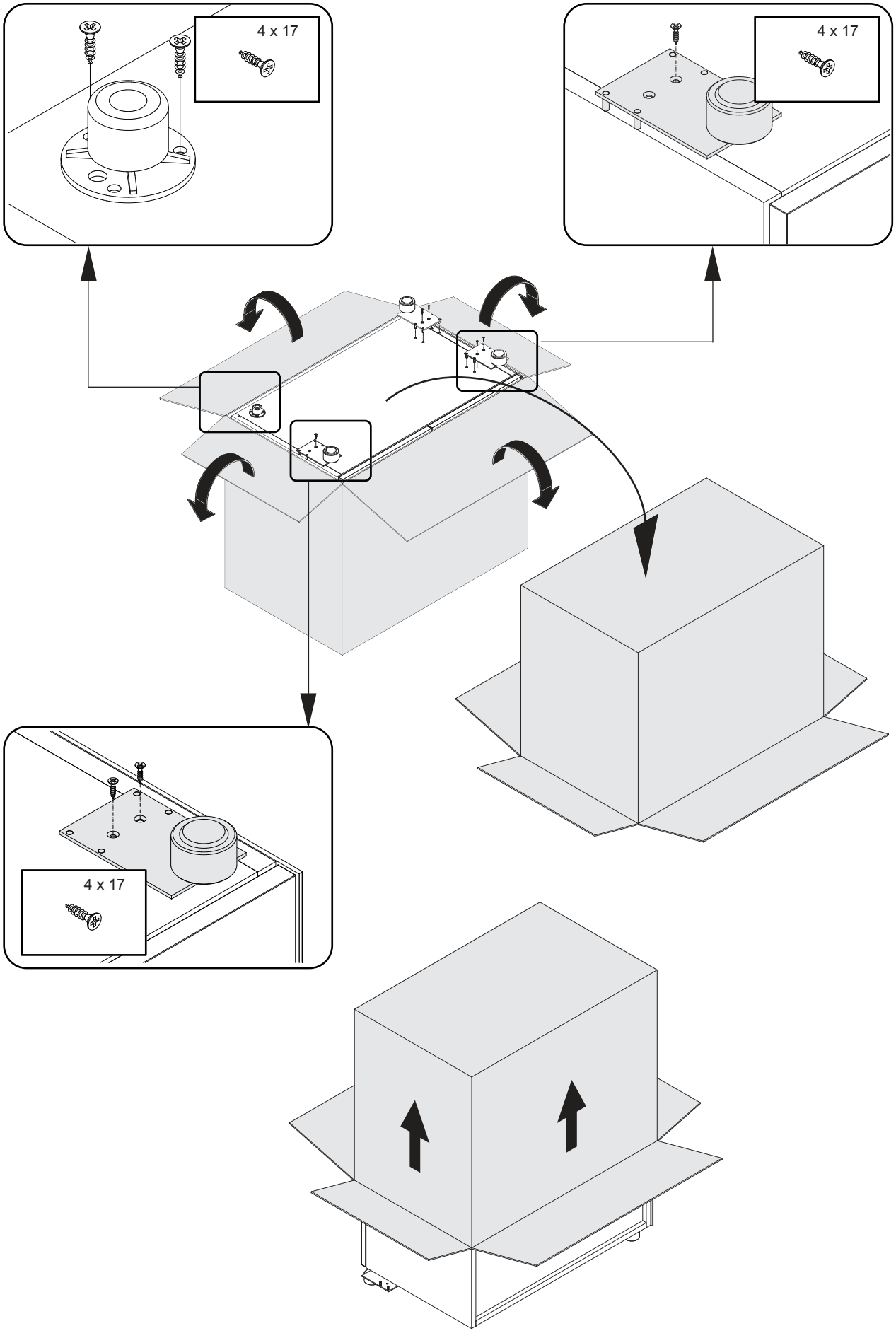

P1130MO

just cube light

interlübke

Module auf Rundfuß aufstellen
Set up modules on round leg

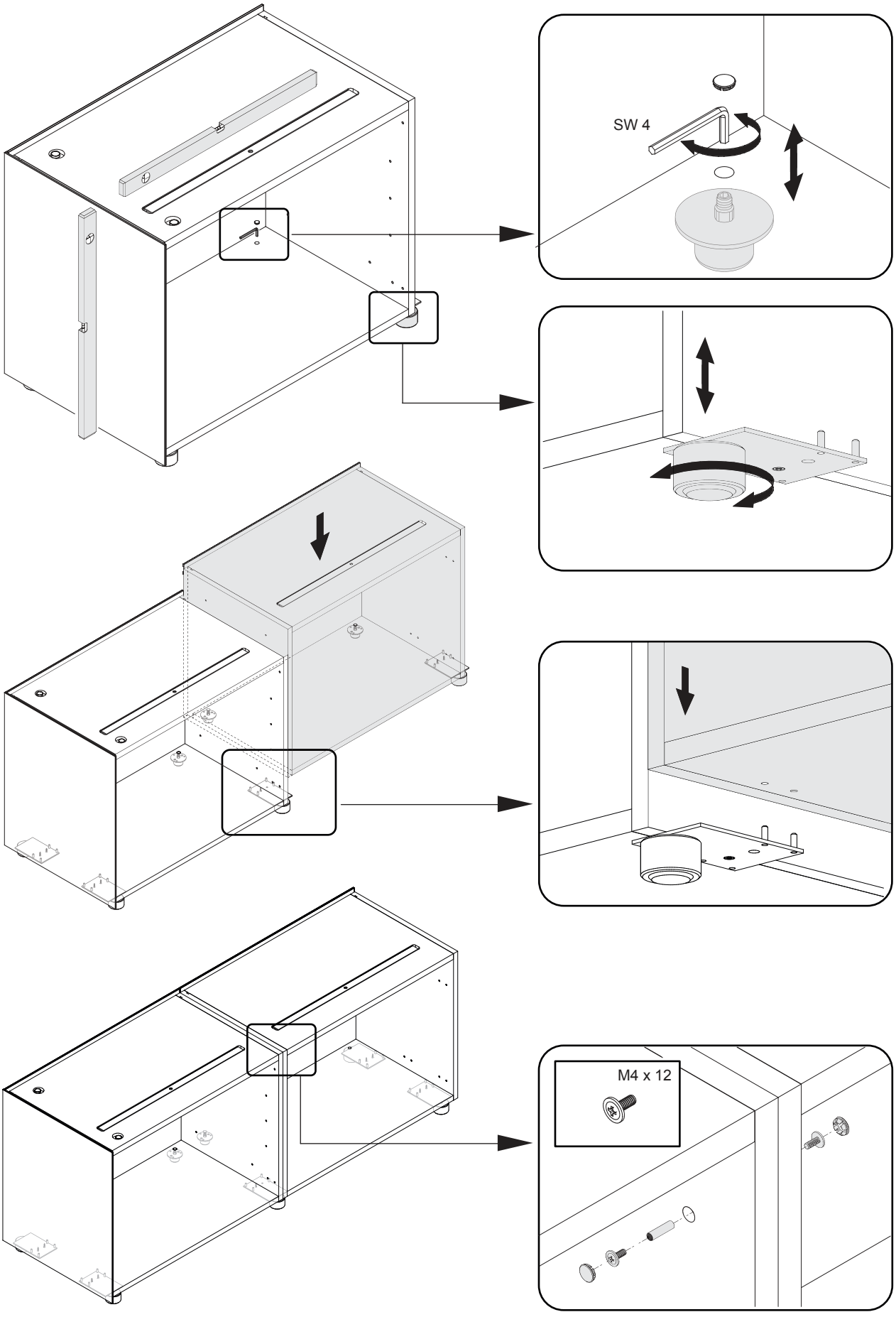

P1130MO

just cube light

interlübke

Vitrine auf Rundfuß aufstellen
Set up display cabinet on round leg

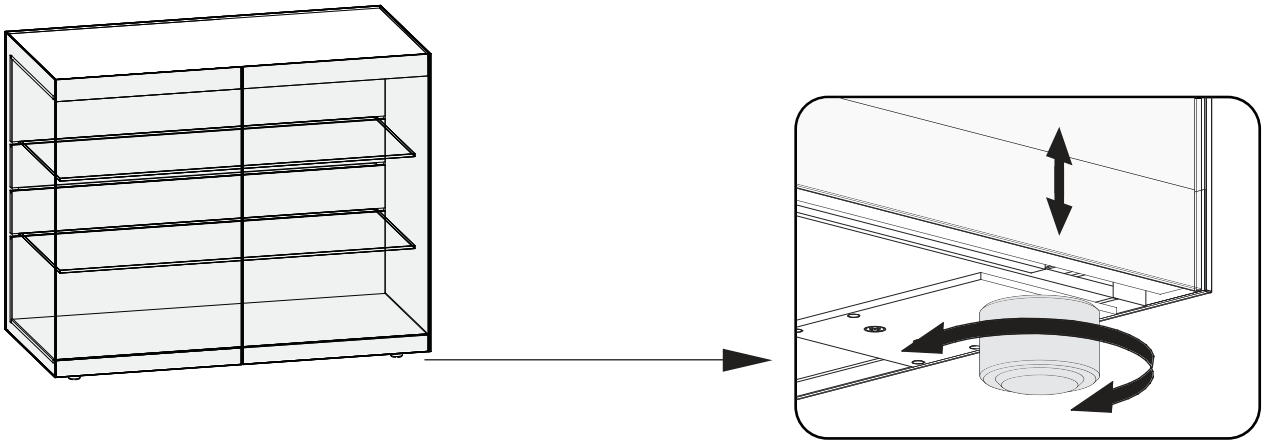

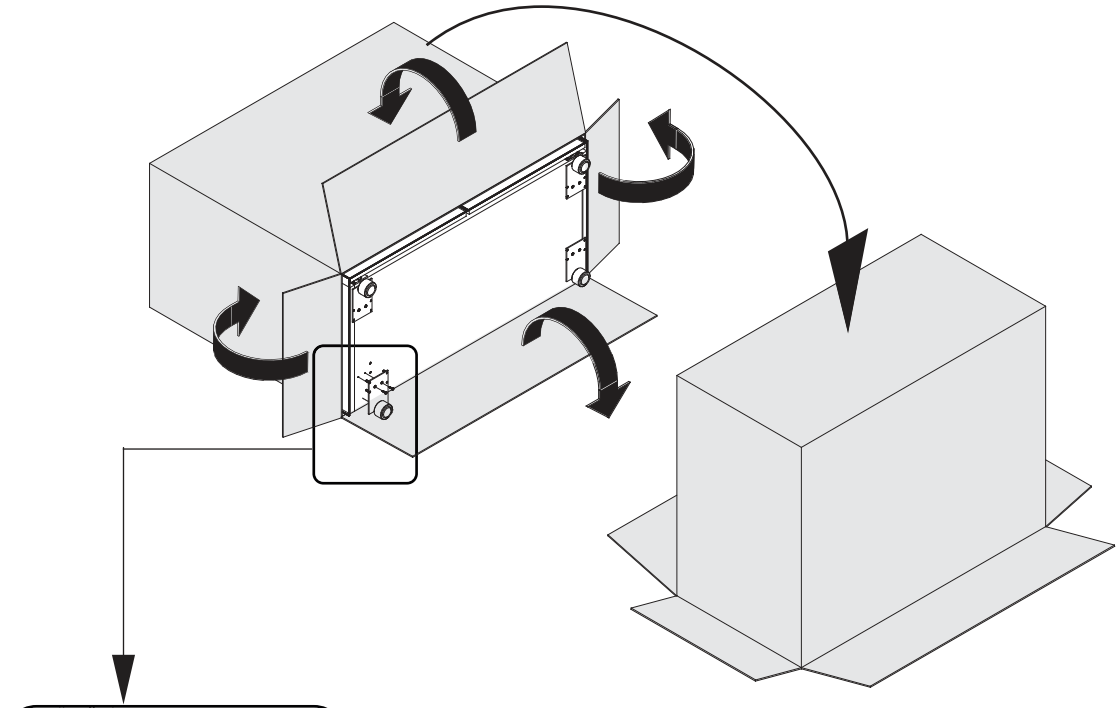

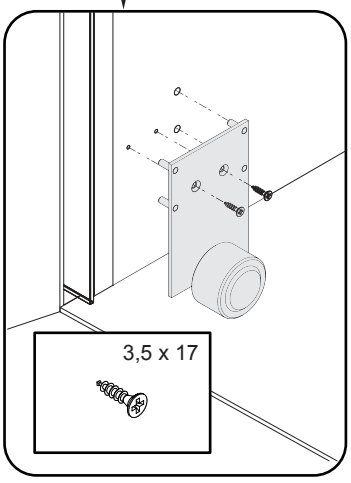

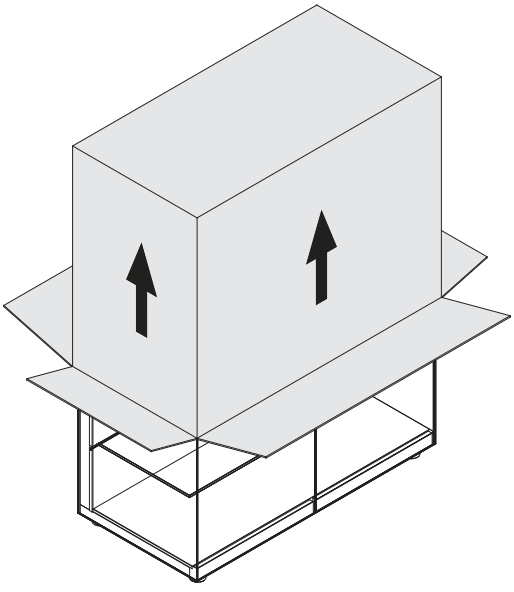

P1131MO

just cube light

interlübke

Vitrine auf Rundfuß aufstellen
Set up display cabinet on round leg

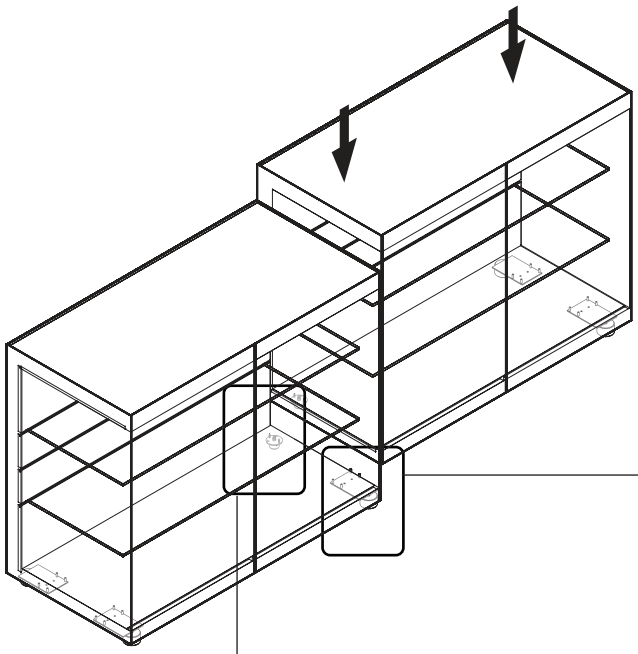

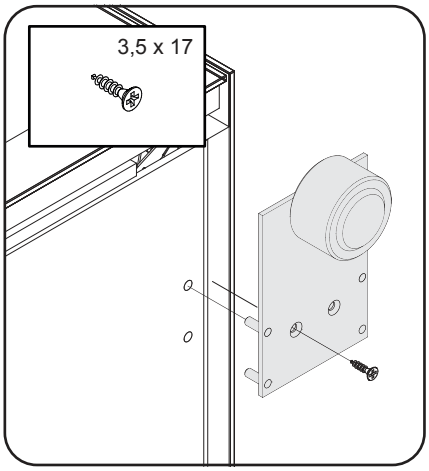

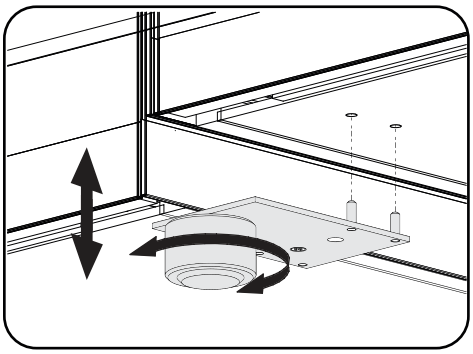

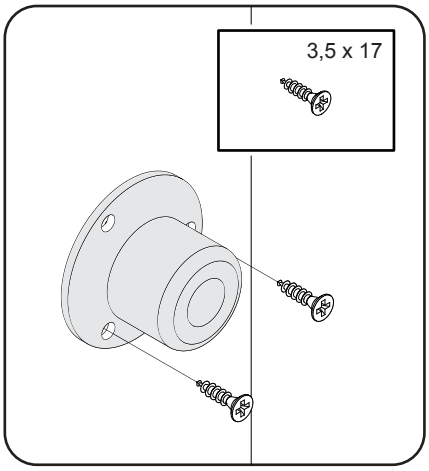

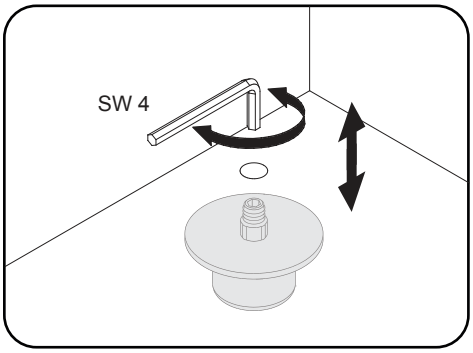

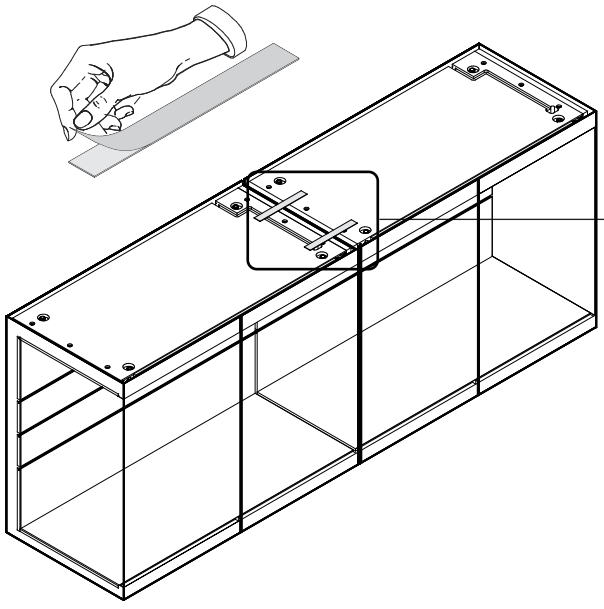

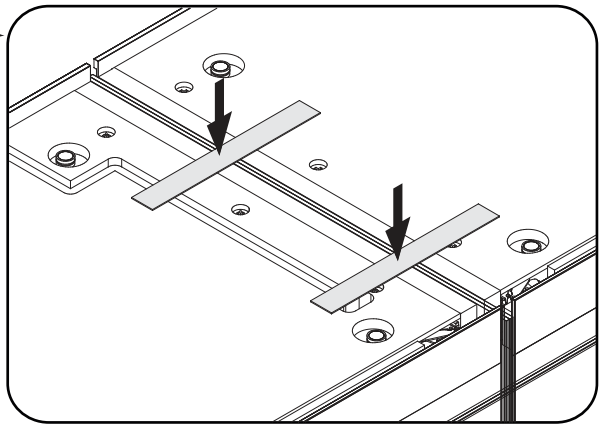

P1131MO

just cube light

interlübke

Ausrichten Türen Vitrine
Adjust display cabinet doors

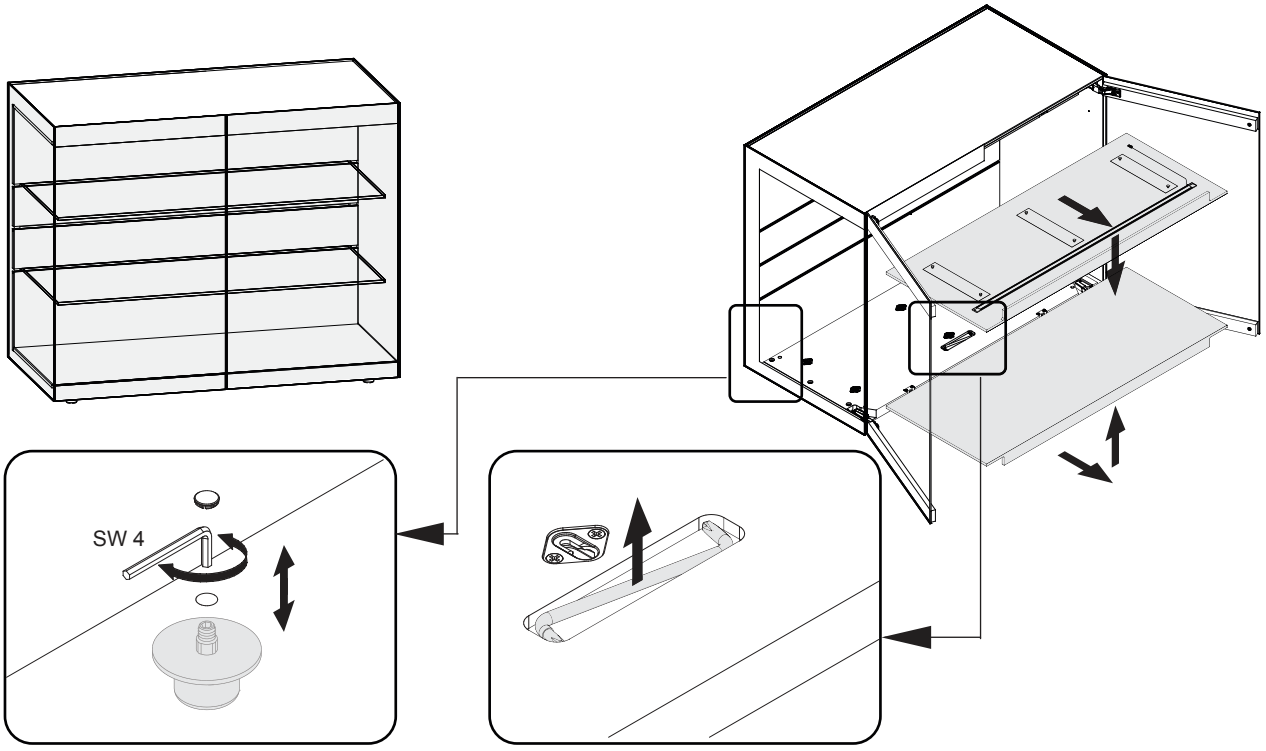

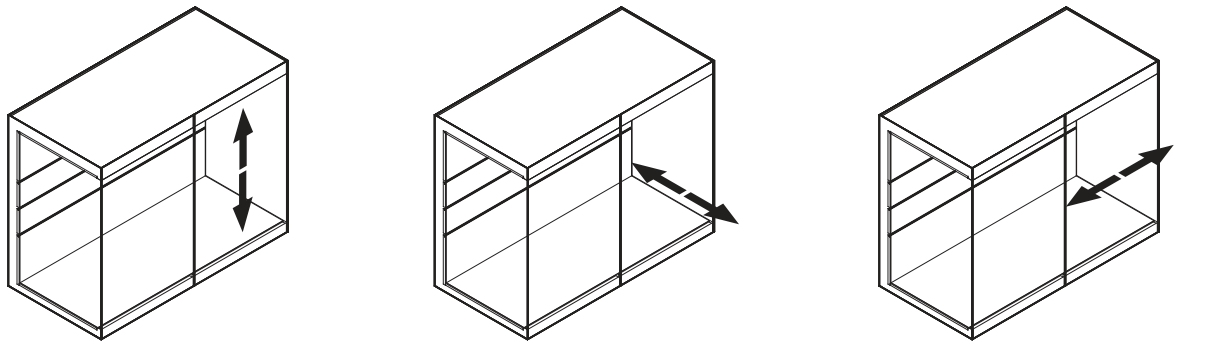

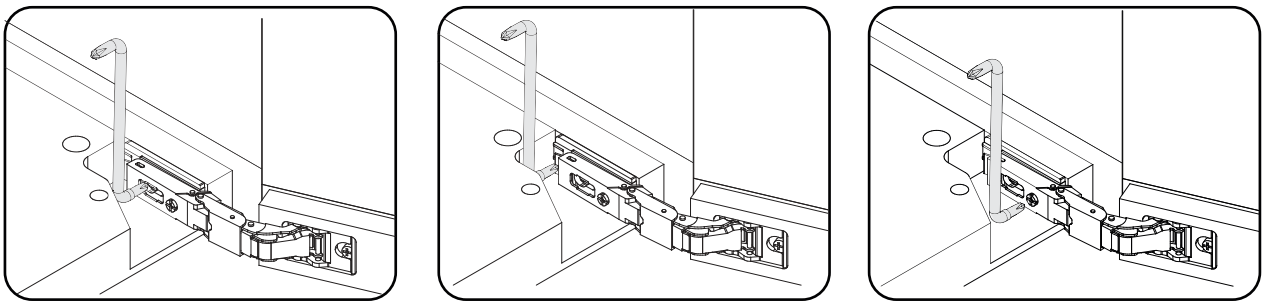

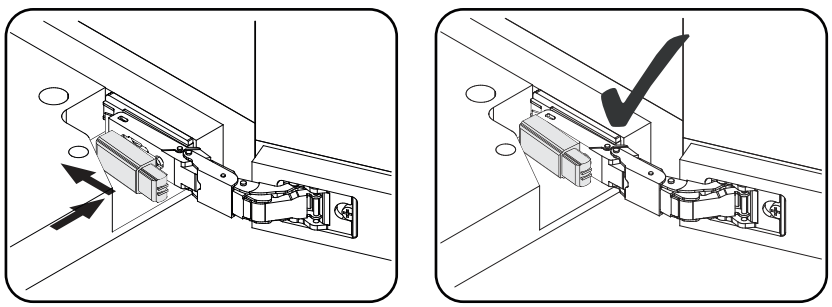

P1131MO

just cube light

interlübke

Glasboden einbauen
Assemble glass shelf

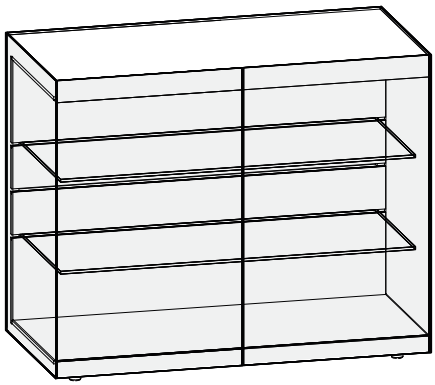

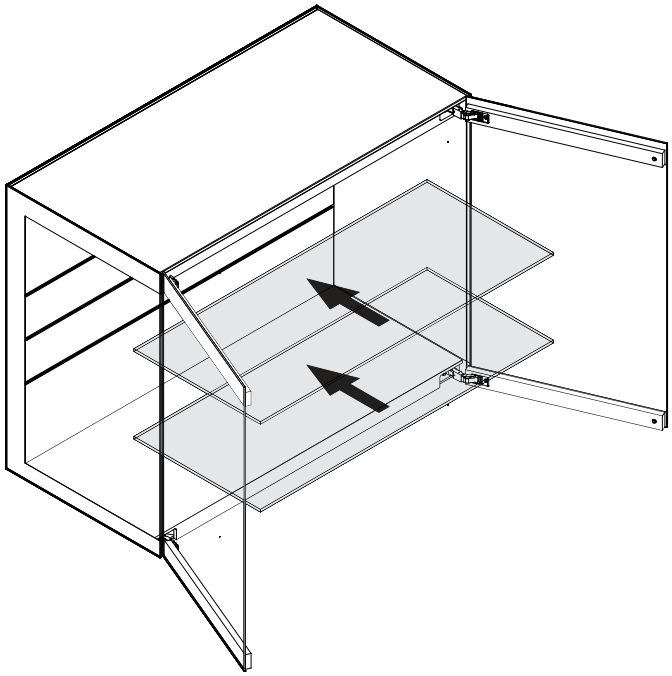

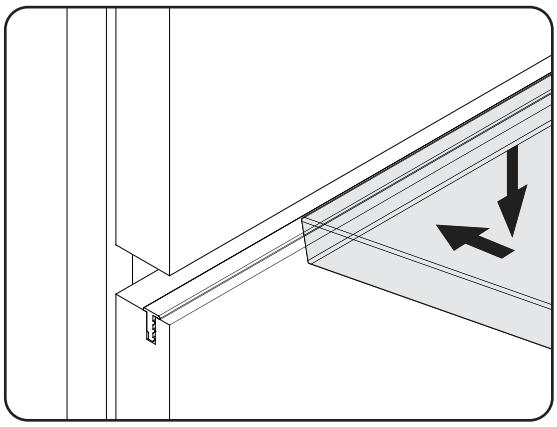

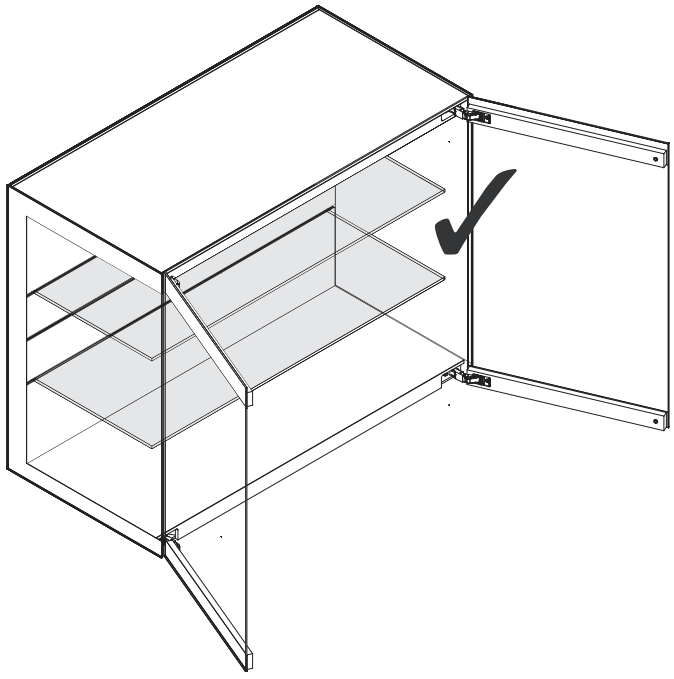

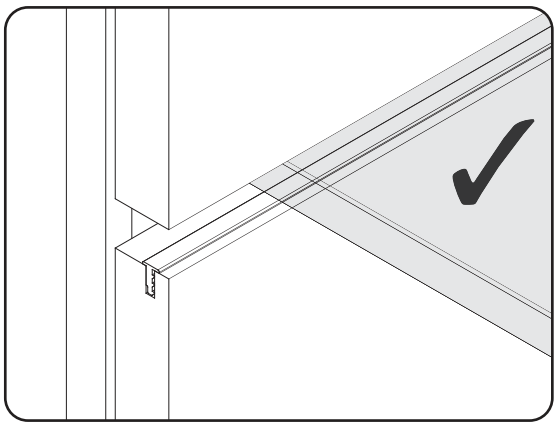

P1131MO

just cube light

interlübke

Module auf Diagonalfüße aufstellen
Set up modules on base frame with diagonal legs

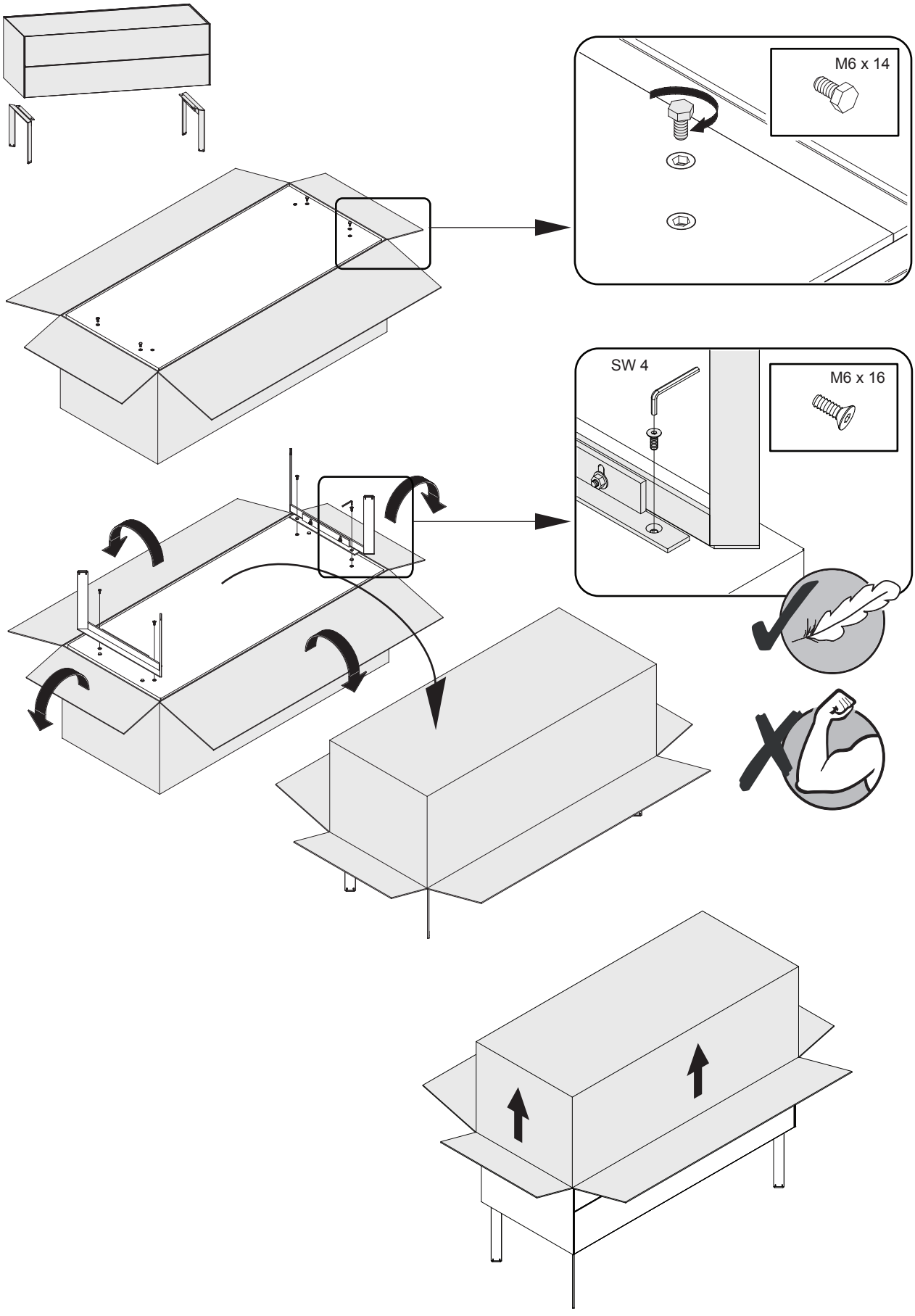

P1137MO

just cube light

interlübke

Module auf Diagonalfüße aufstellen
Set up modules on base frame with diagonal legs

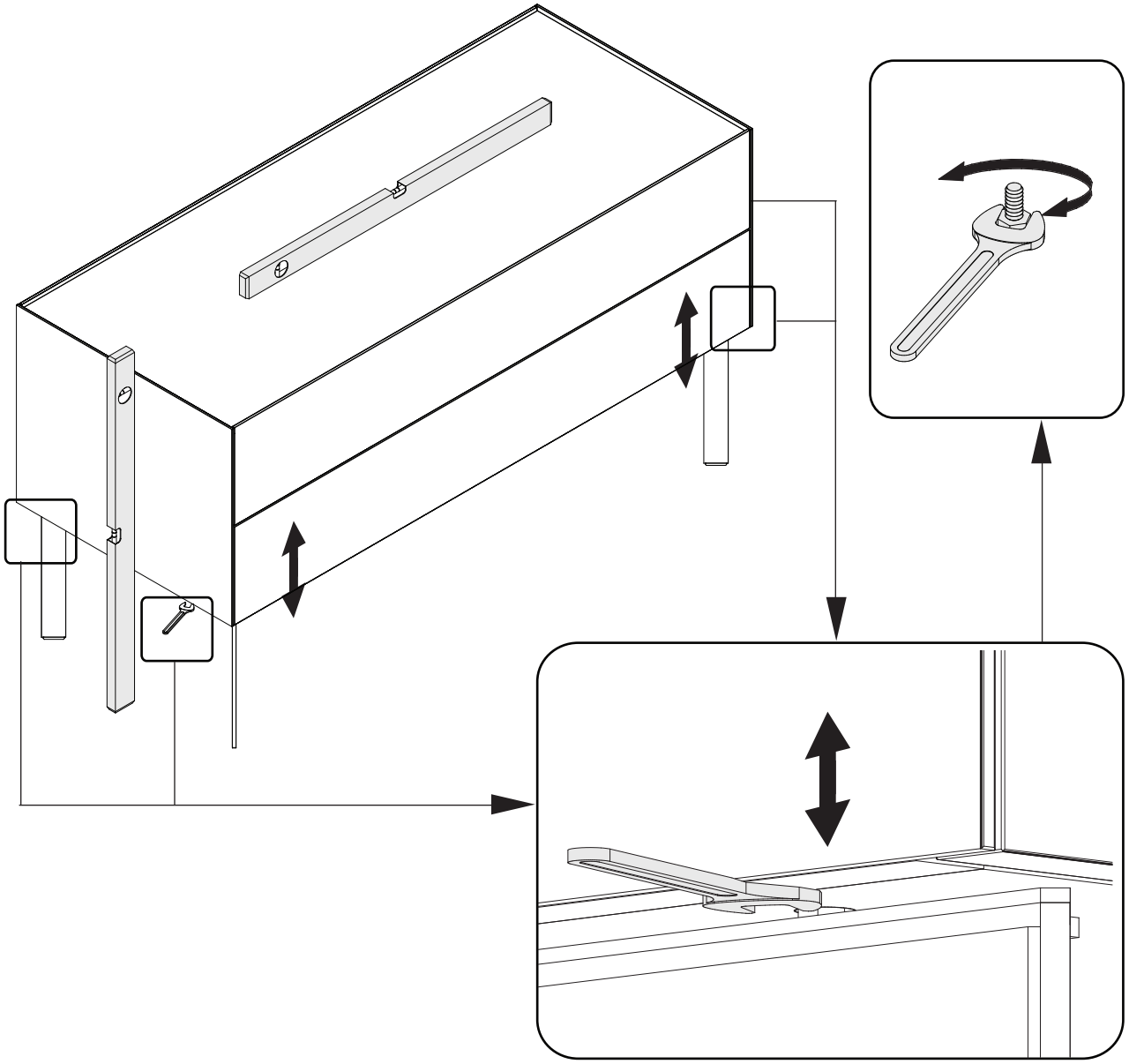

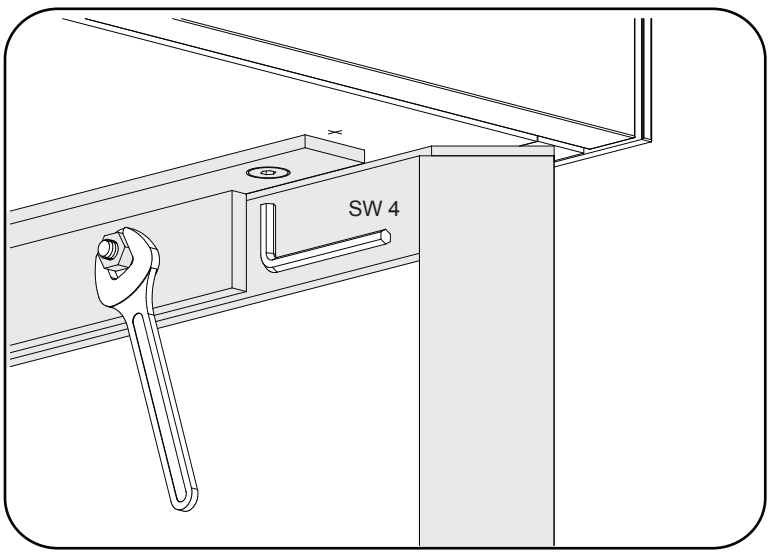

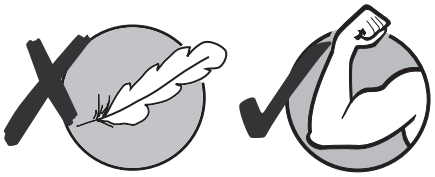

P1137MO

just cube light

interlübke

Module auf Diagonalfüße aufstellen
Set up modules on base frame with diagonal legs

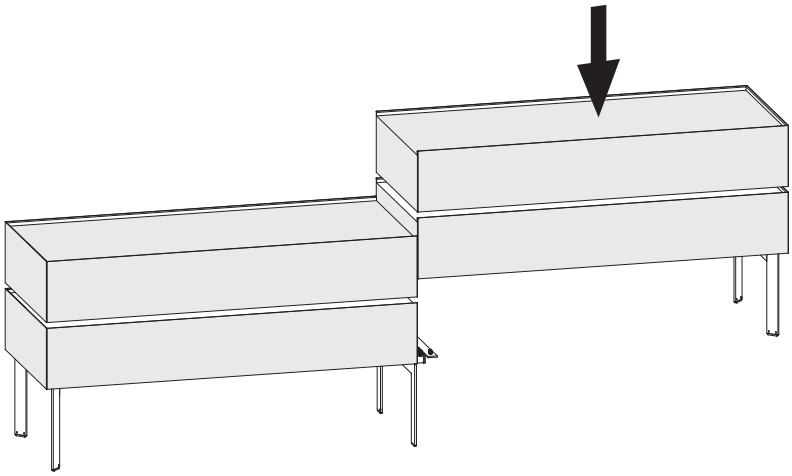

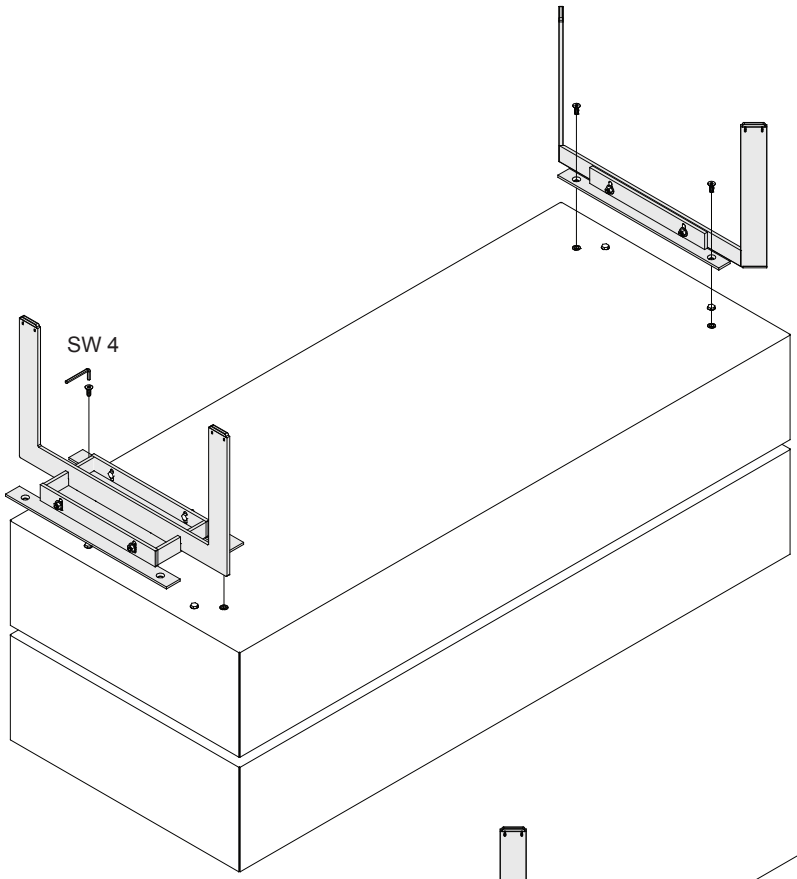

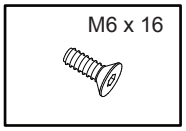

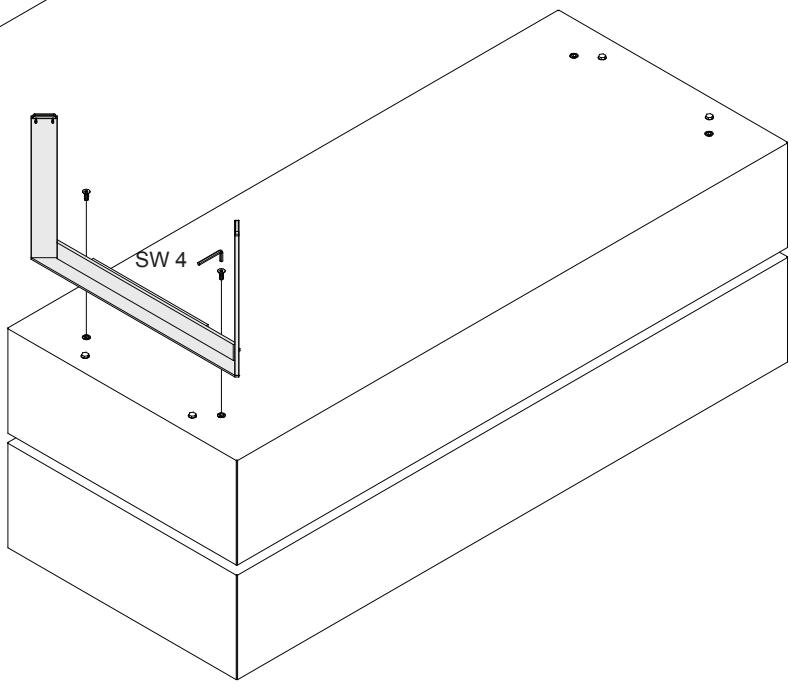

P1137MO

just cube light

interlübke

Module auf Untergestell aufstellen
Set up modules on base frame

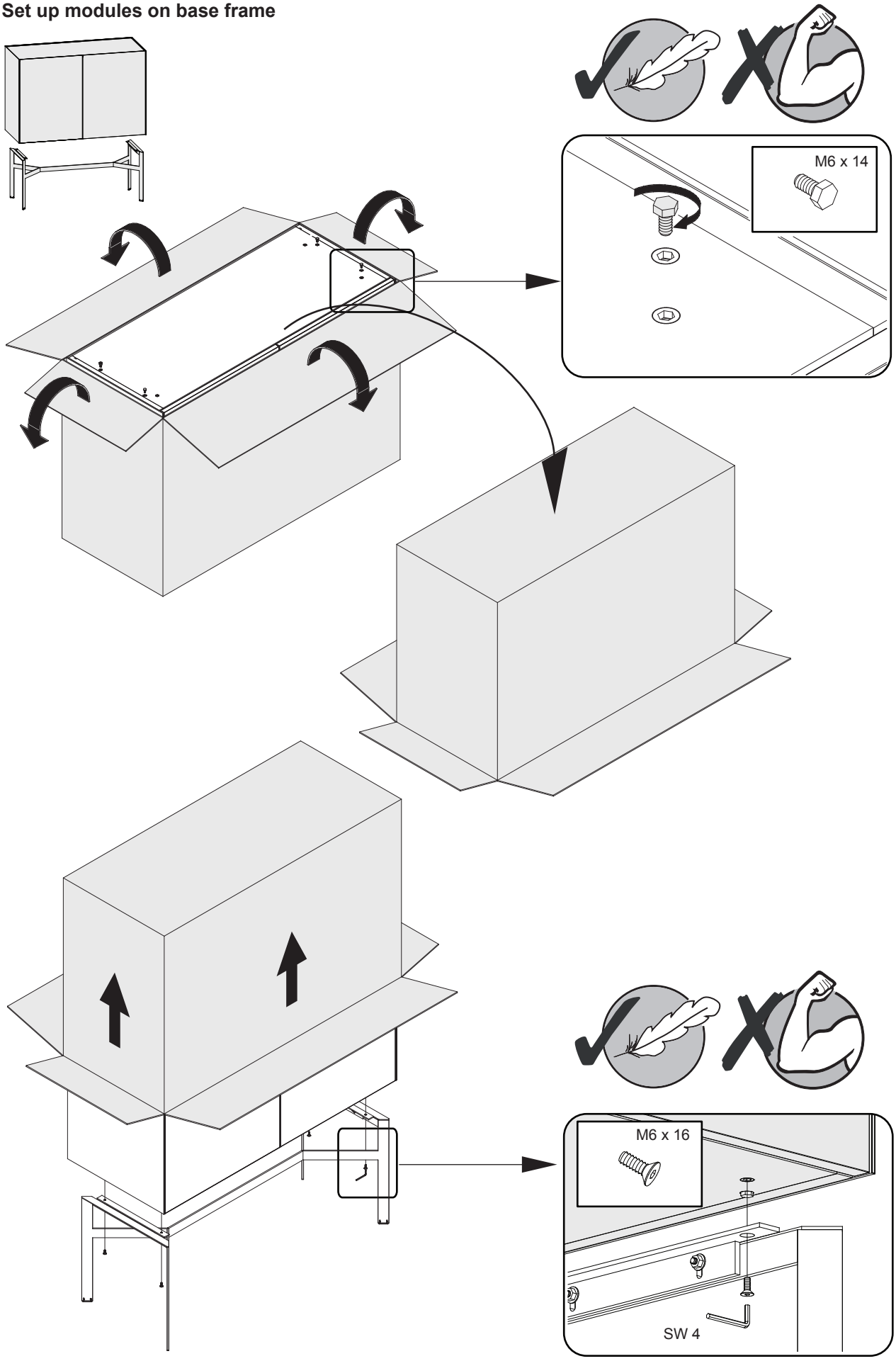

P1142MO

just cube light

interlübke

Module auf Untergestell aufstellen
Set up modules on base frame

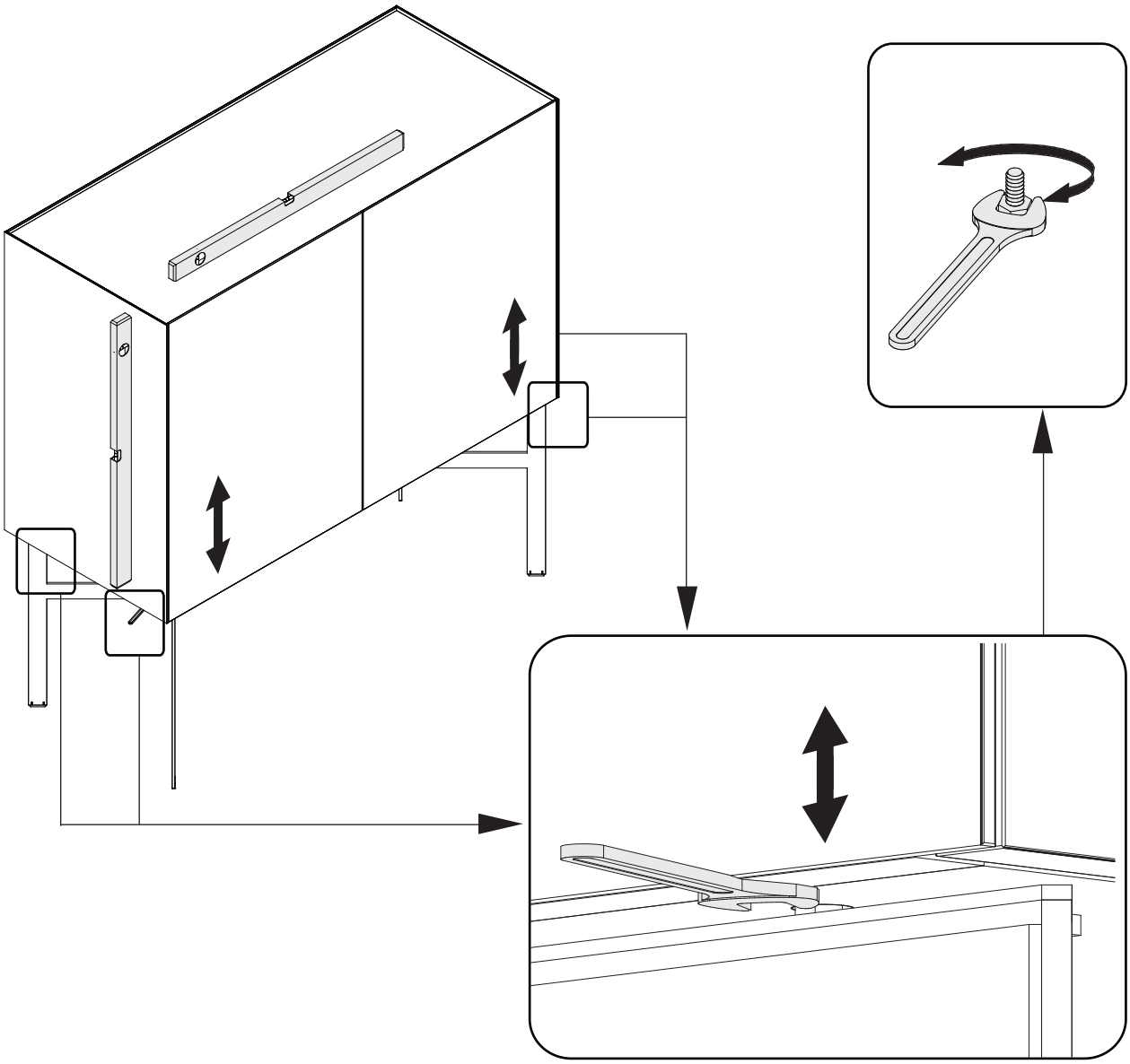

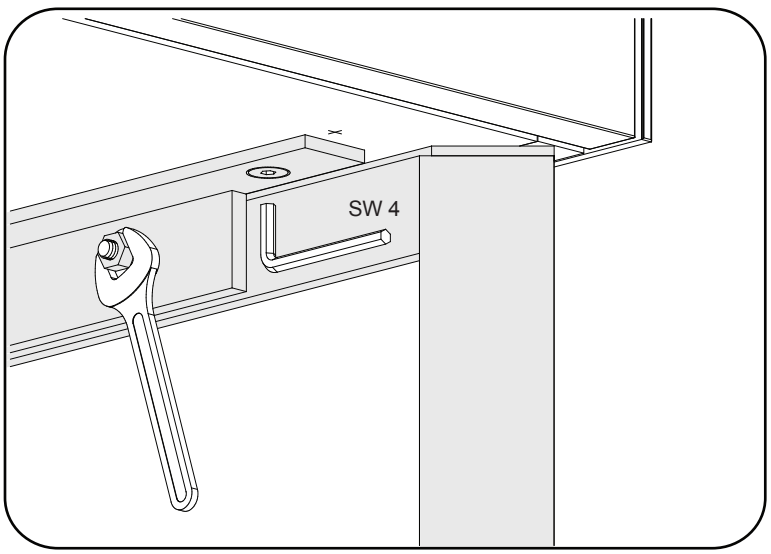

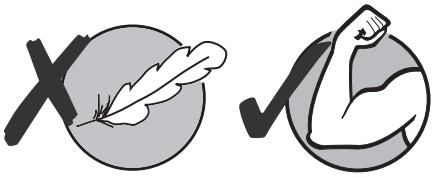

P1142MO

just cube light

interlübke

Module auf Untergestell aufstellen
Set up modules on base frame

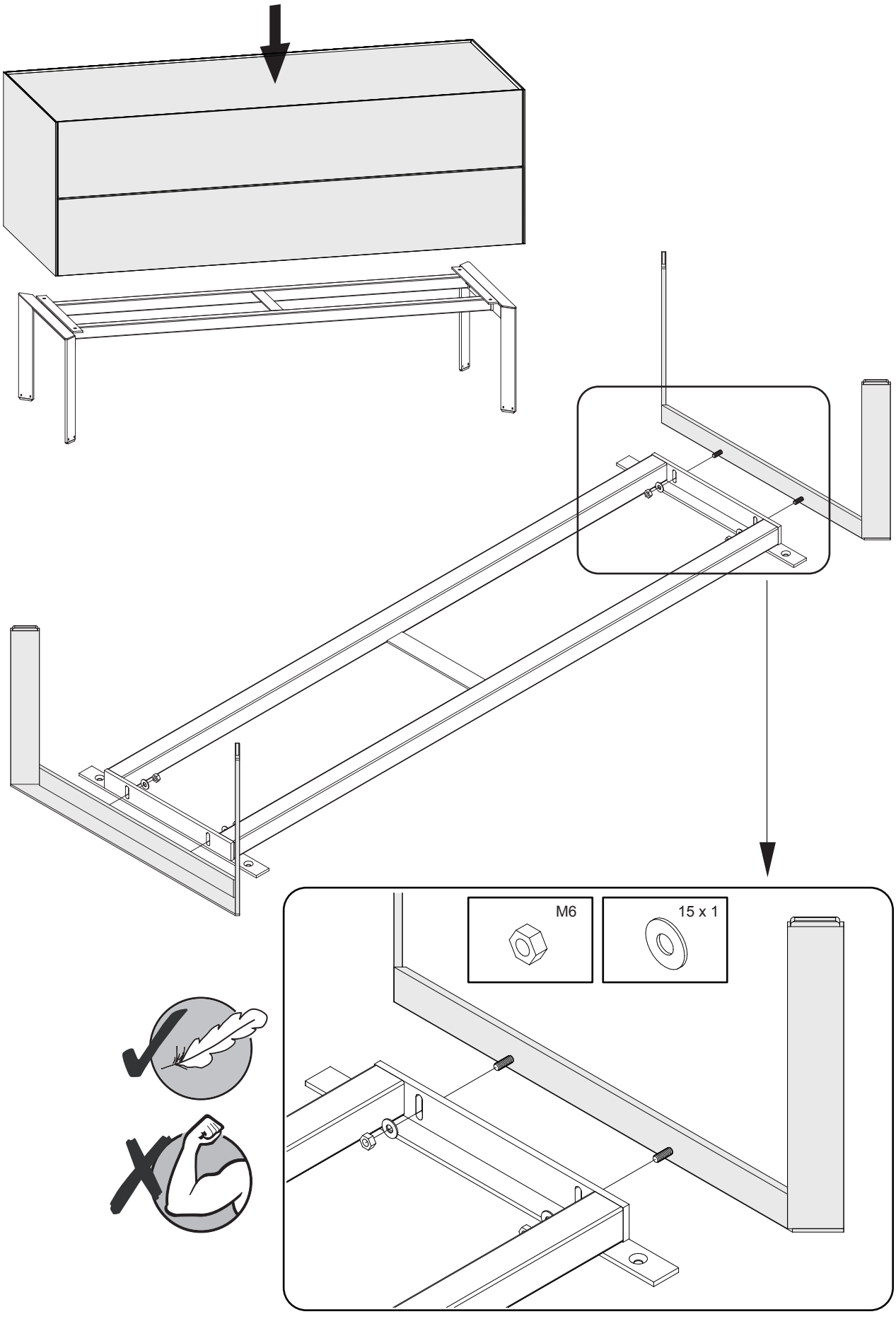

P1138MO

just cube light

interlübke

Module auf Untergestell aufstellen
Set up modules on base frame

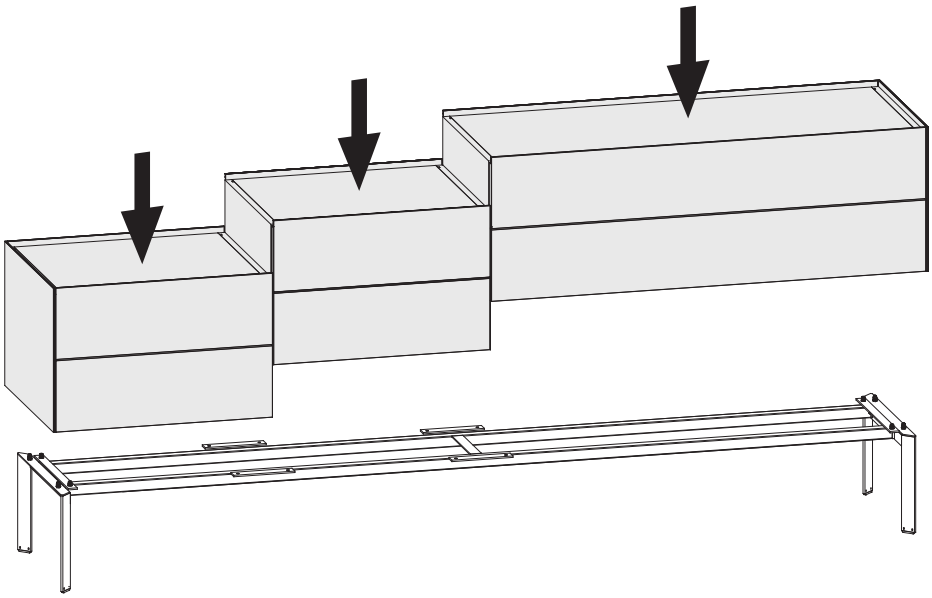

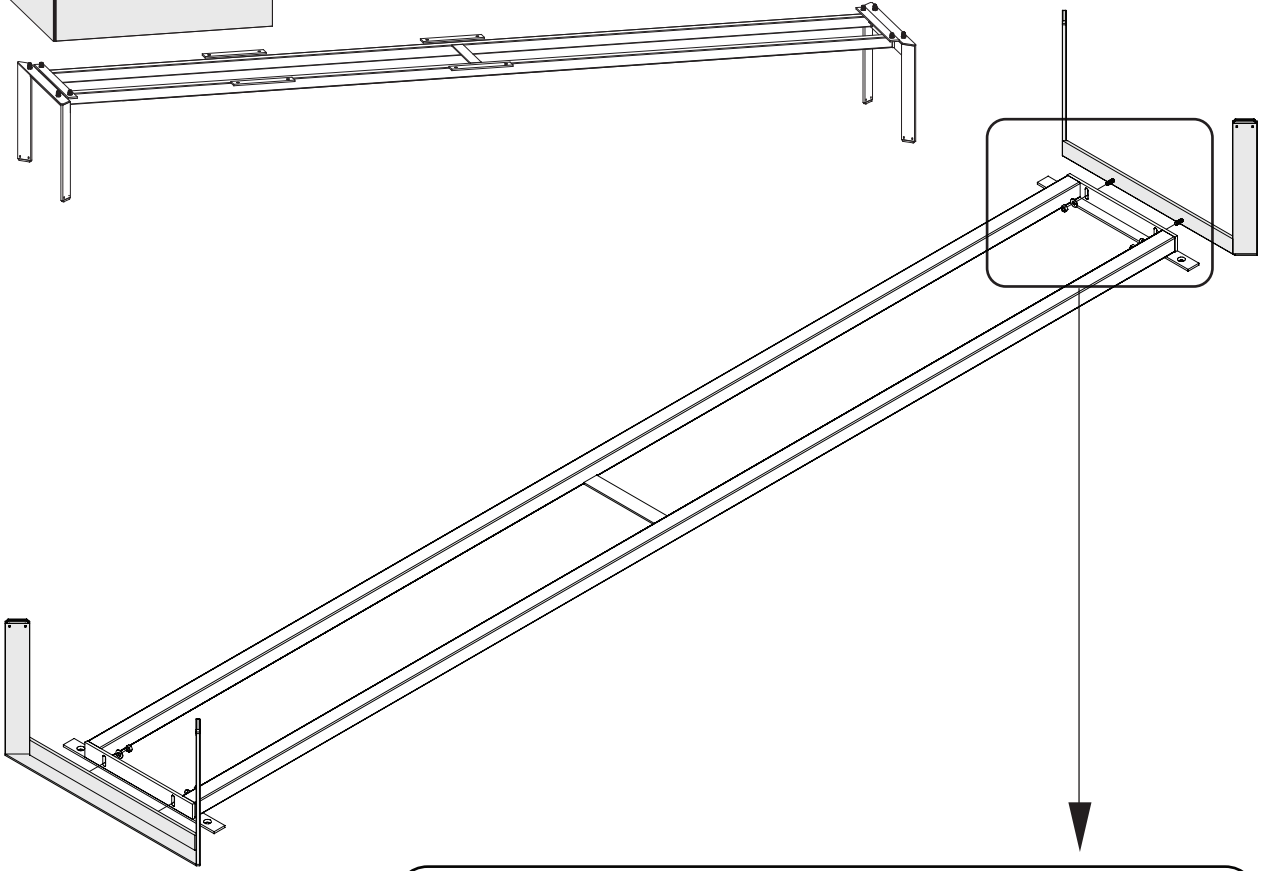

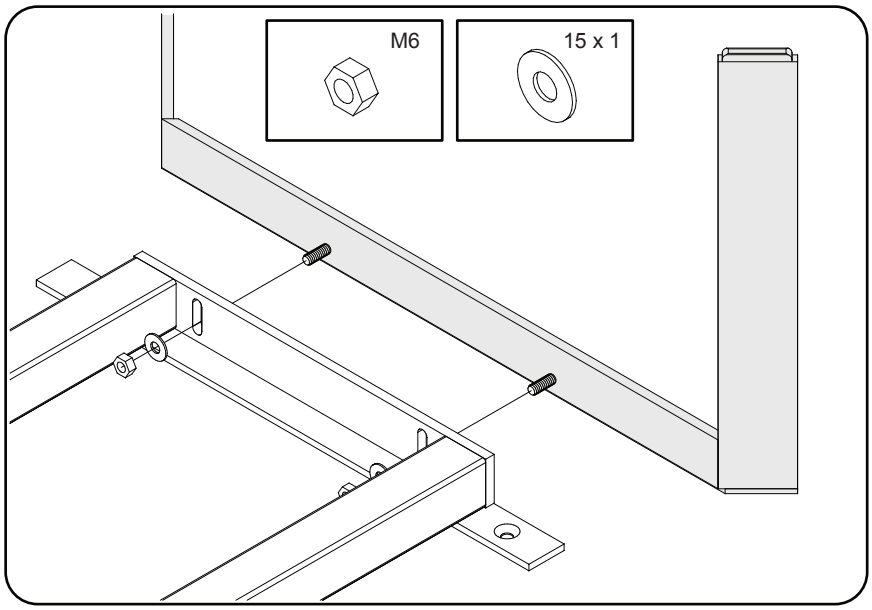

P1138MO

just cube light

interlübke

Module auf Untergestell aufstellen
Set up modules on base frame

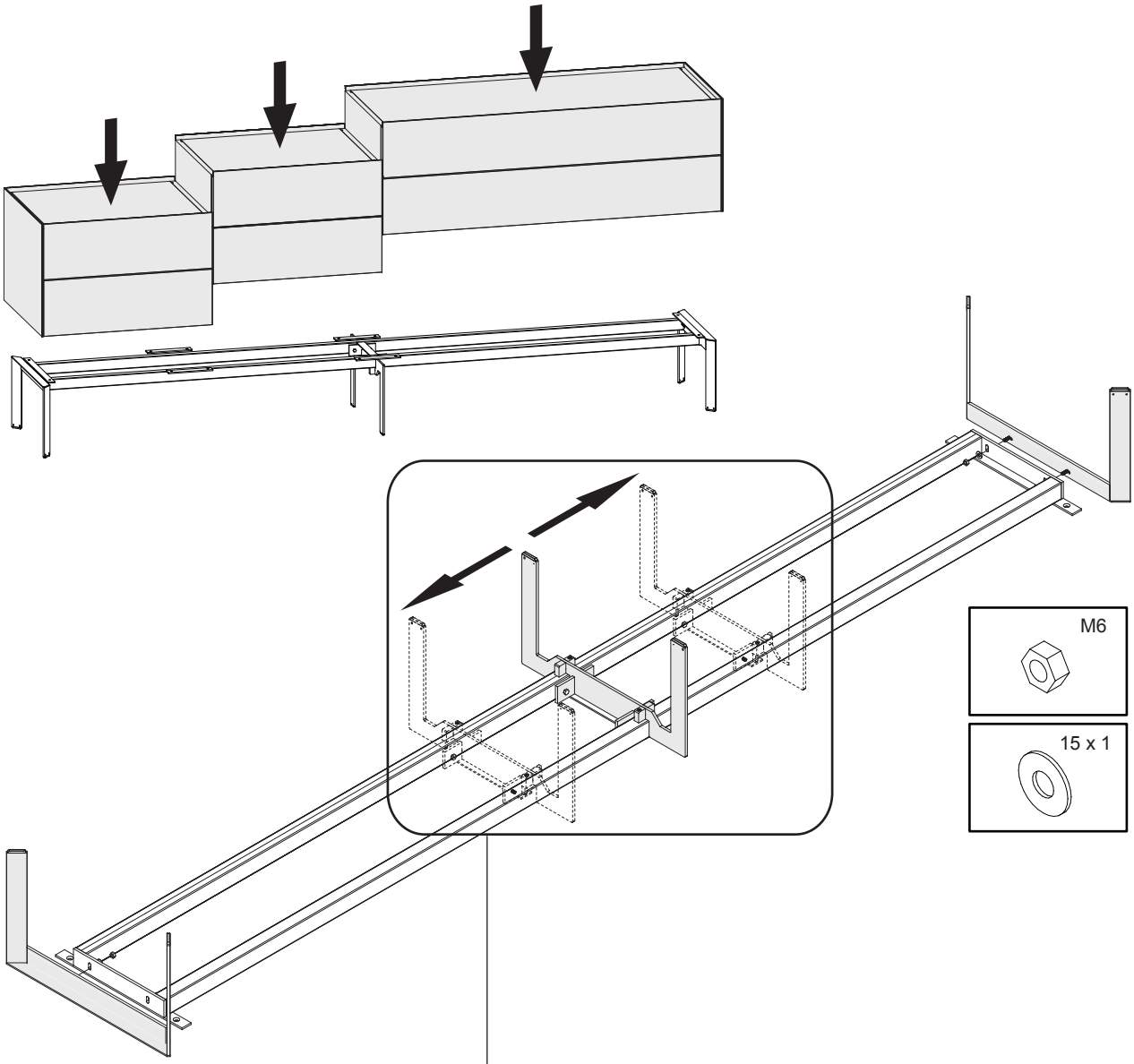

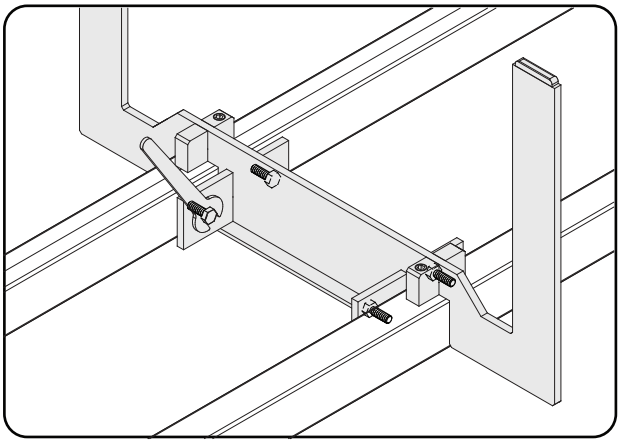

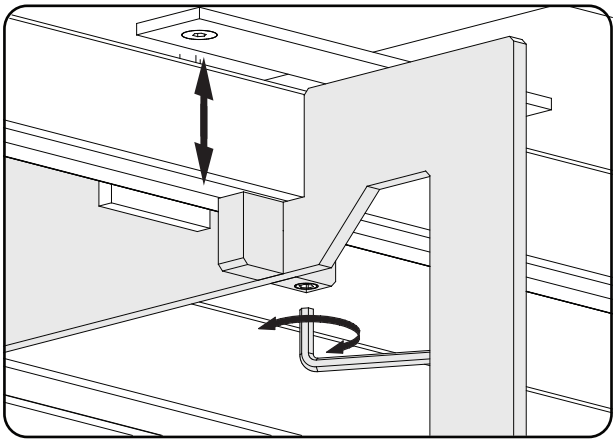

P1138MO

just cube light

interlübke

Module auf Untergestell 47cm aufstellen
Set up modules on 47cm base frame

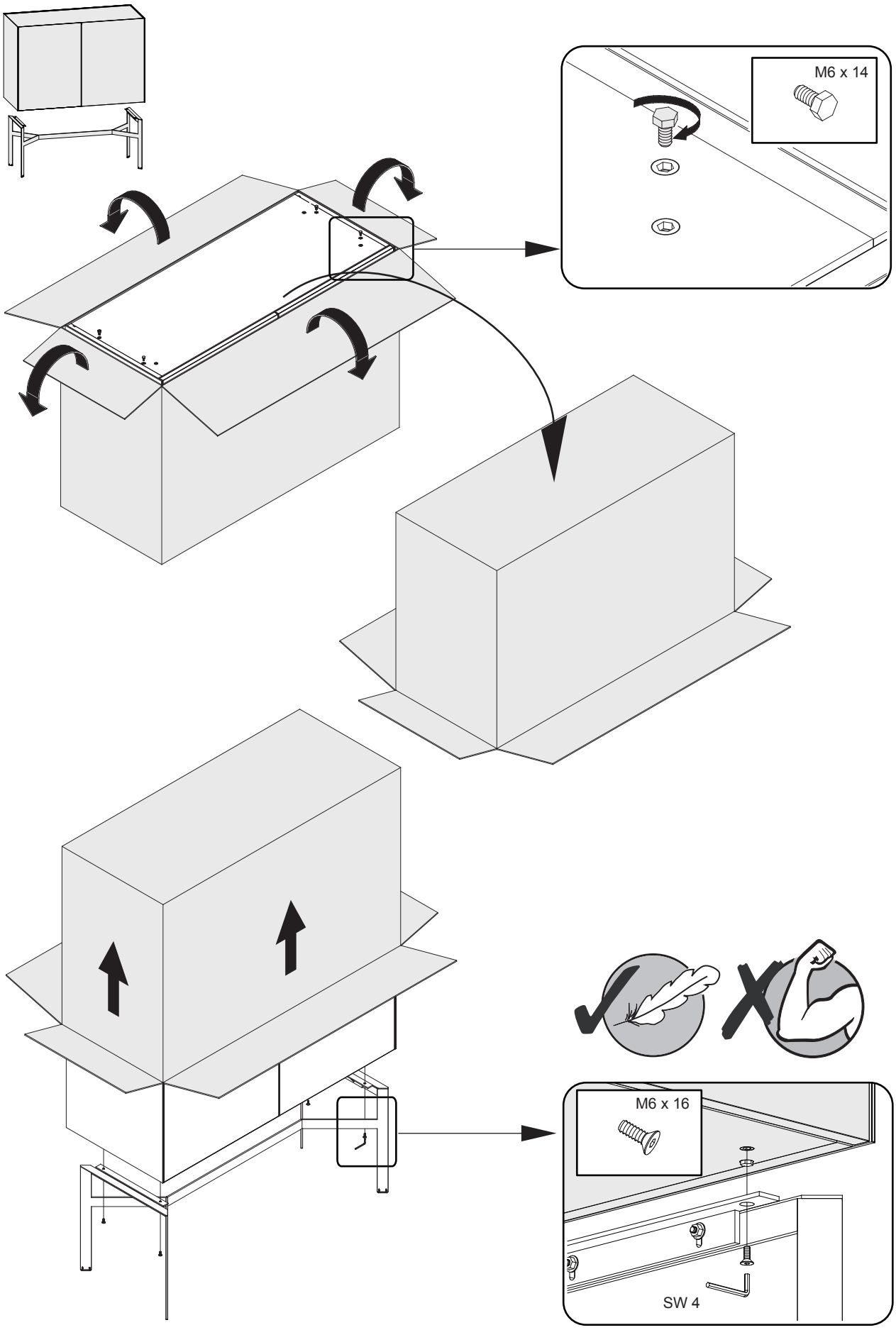

P1140MO

just cube light

interlübke

Module auf Untergestell 47cm aufstellen
Set up modules on 47cm base frame

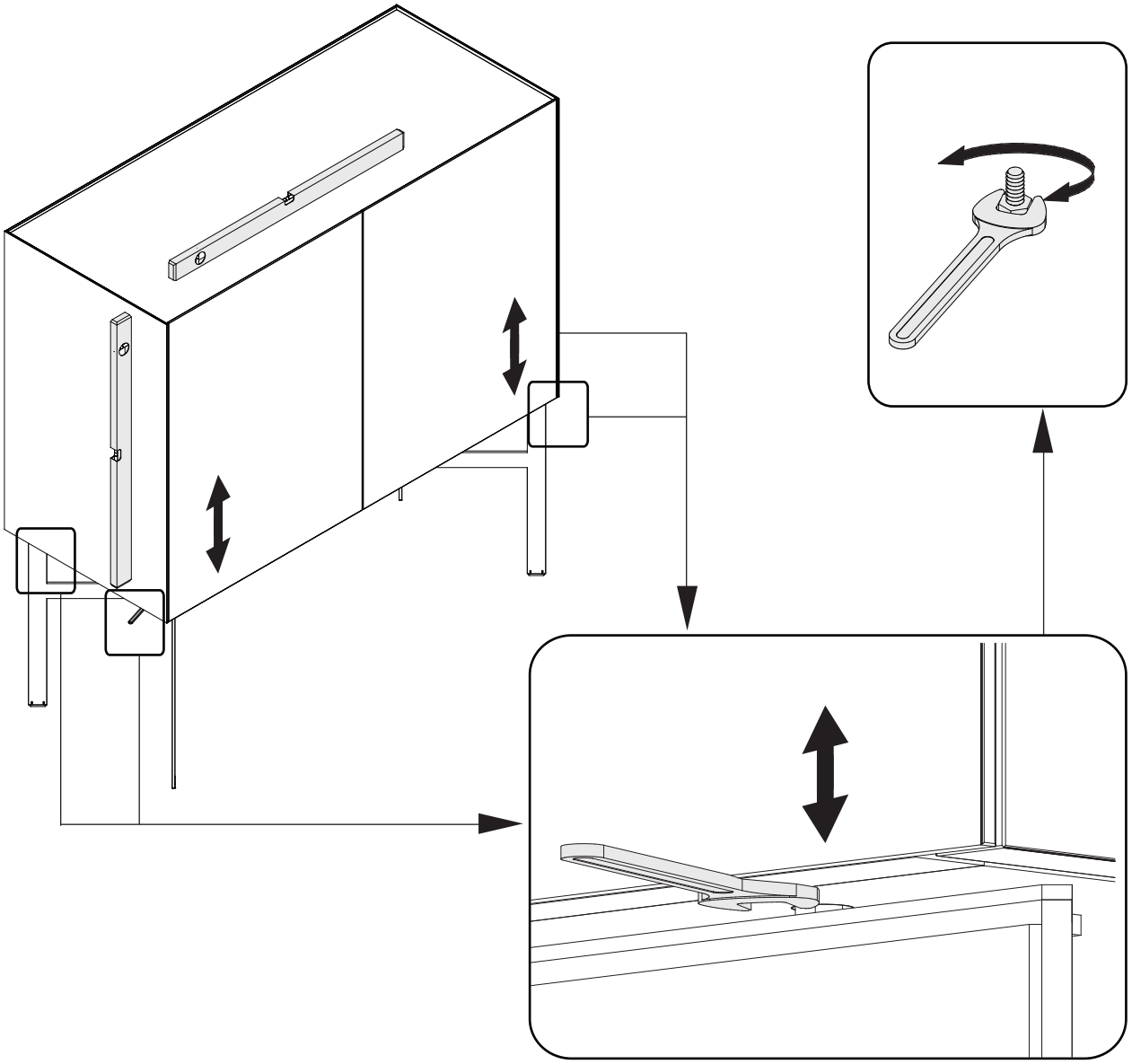

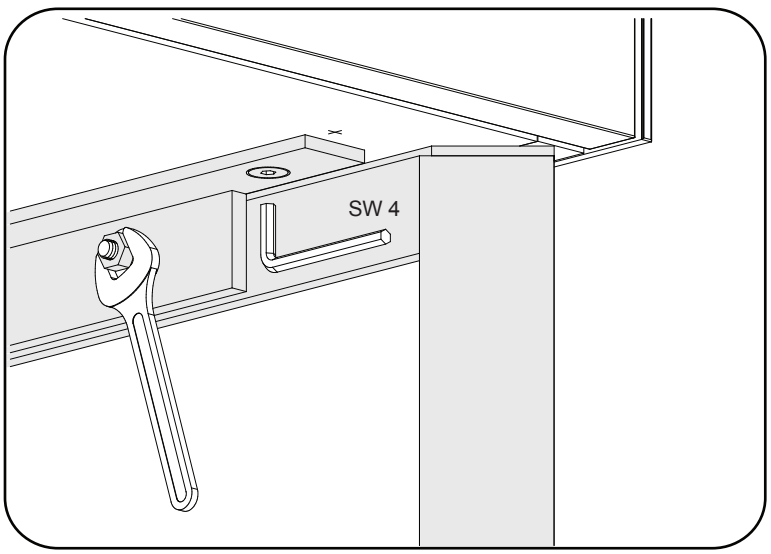

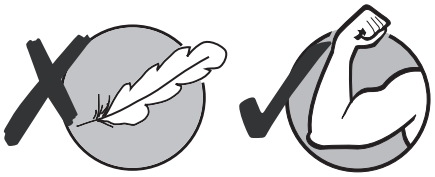

P1140MO

just cube light

interlübke

Vitrine auf Untergestell 47cm aufstellen
Set up display cabinets on 47cm base frame

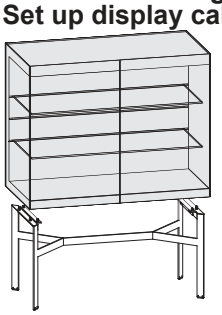

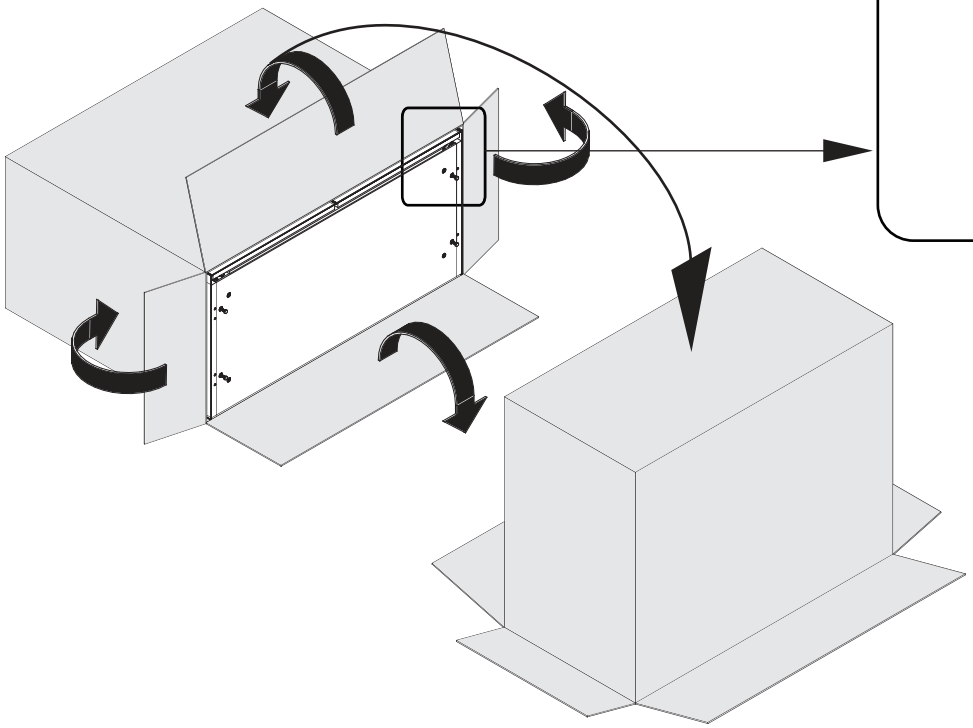

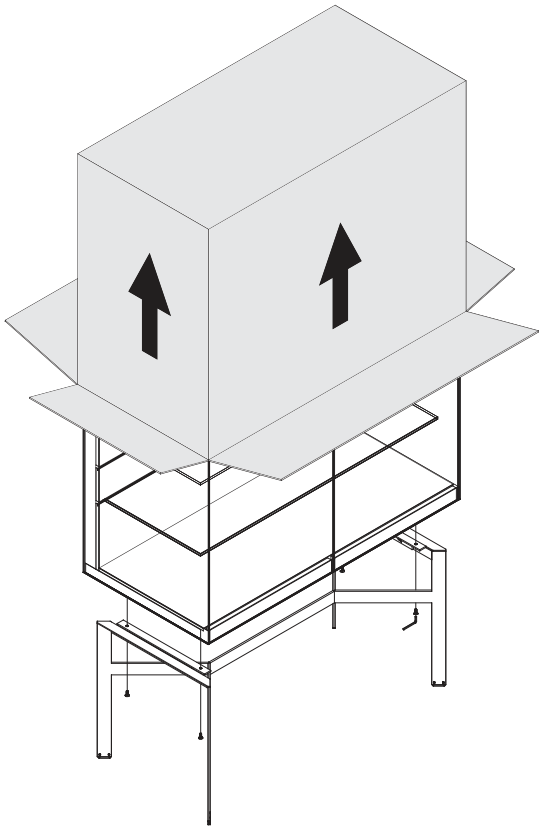

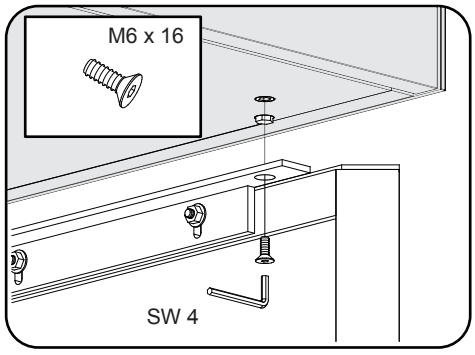

P1141MO

just cube light

interlübke

Vitrine auf Untergestell 47cm aufstellen
Set up display cabinets on 47cm base frame

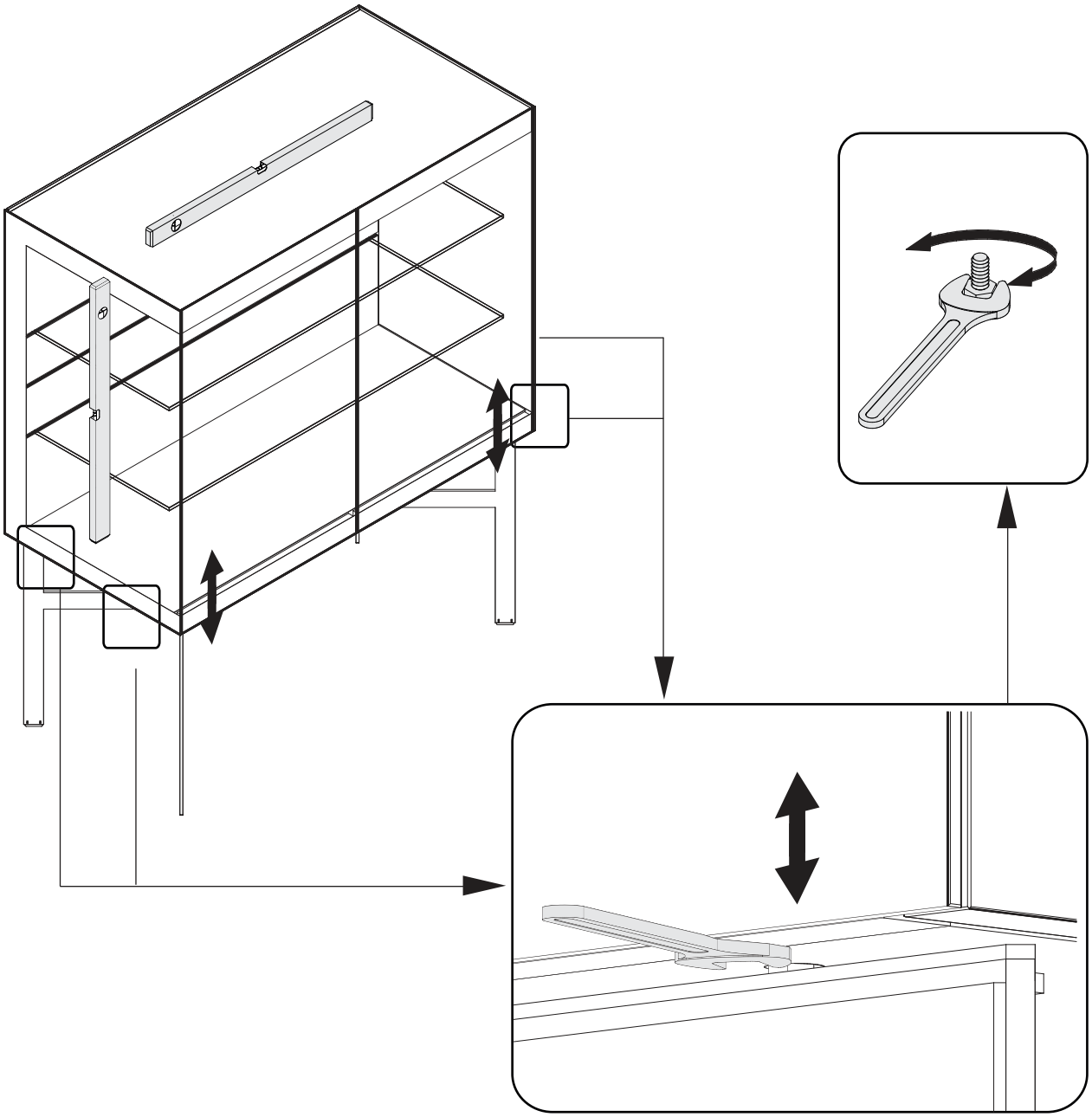

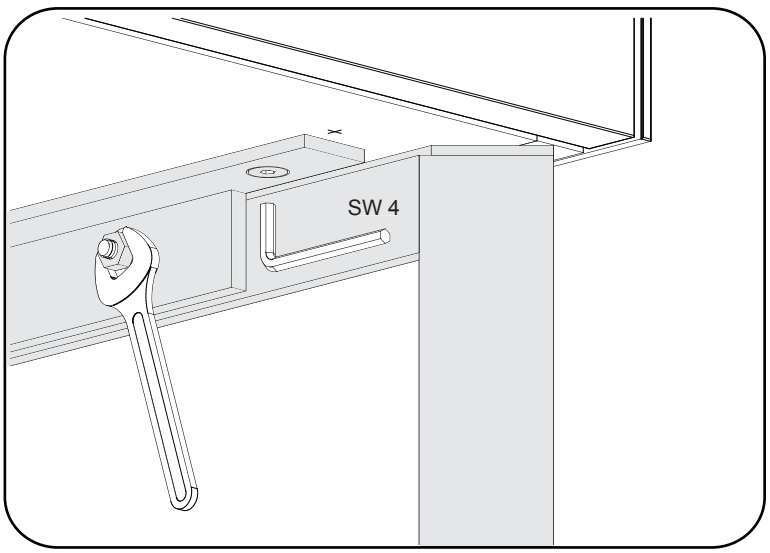

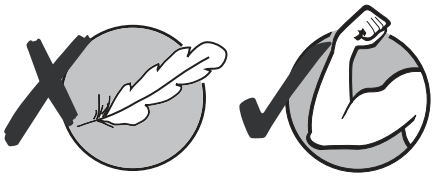

P1141MO

just cube light

interlübke

Ausrichten Türen Vitrine
Adjust display cabinet doors

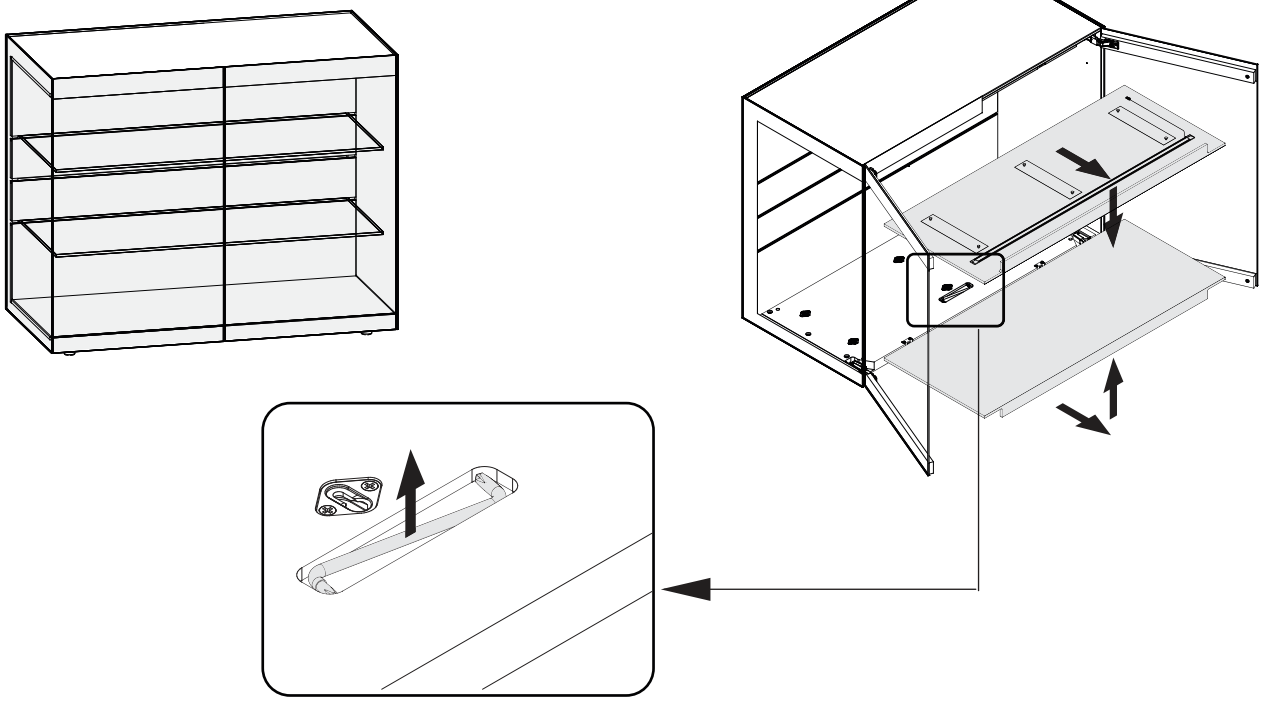

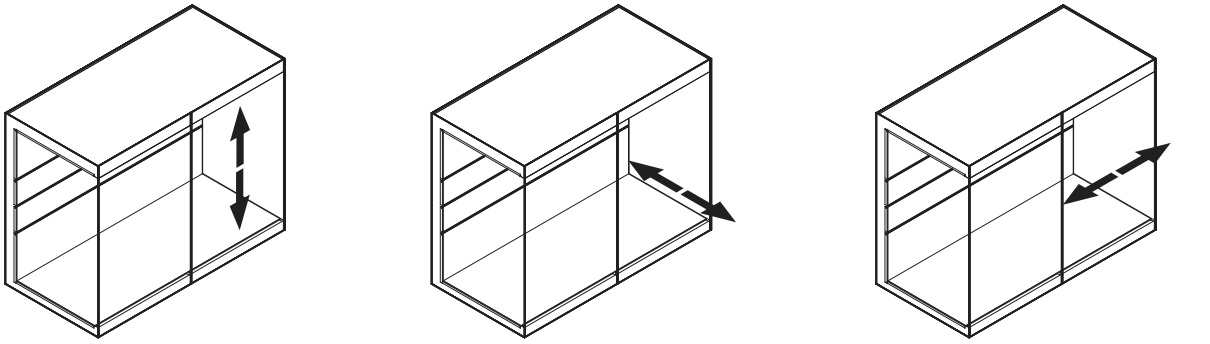

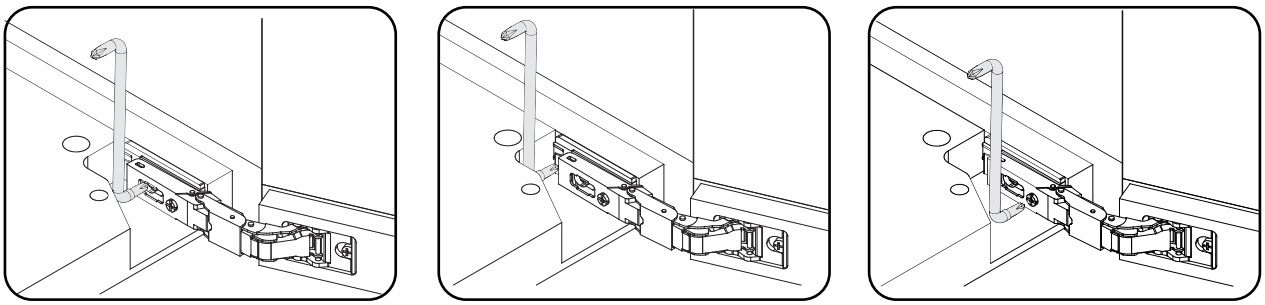

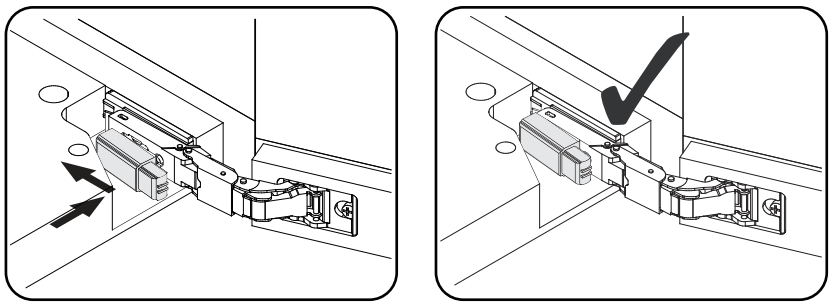

P1141MO

just cube light

interlübke

Glasboden einbauen
Assemble glass shelf

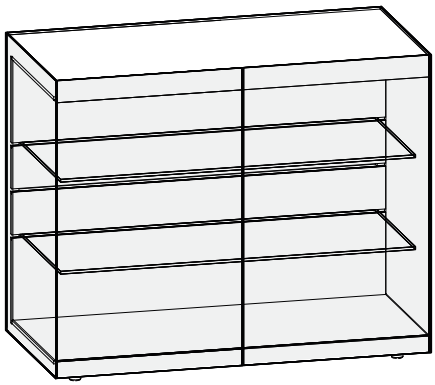

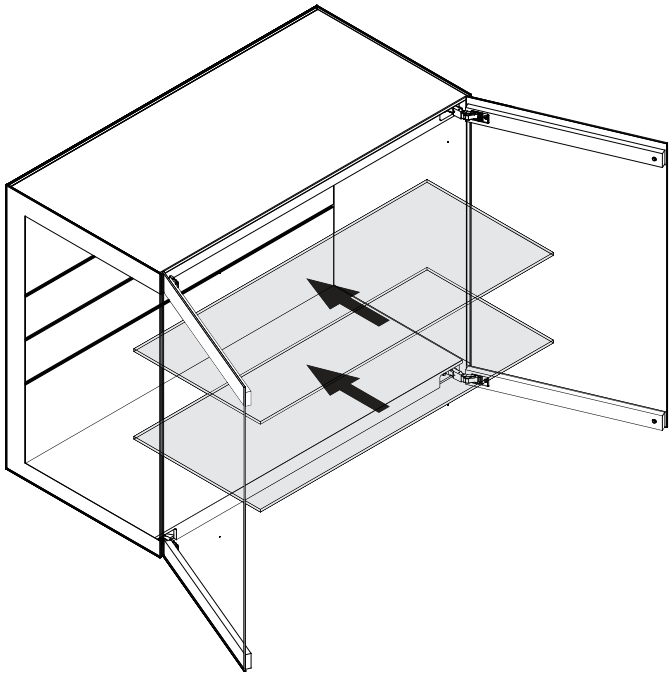

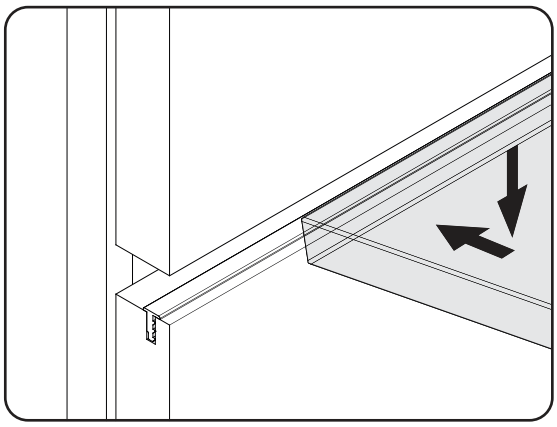

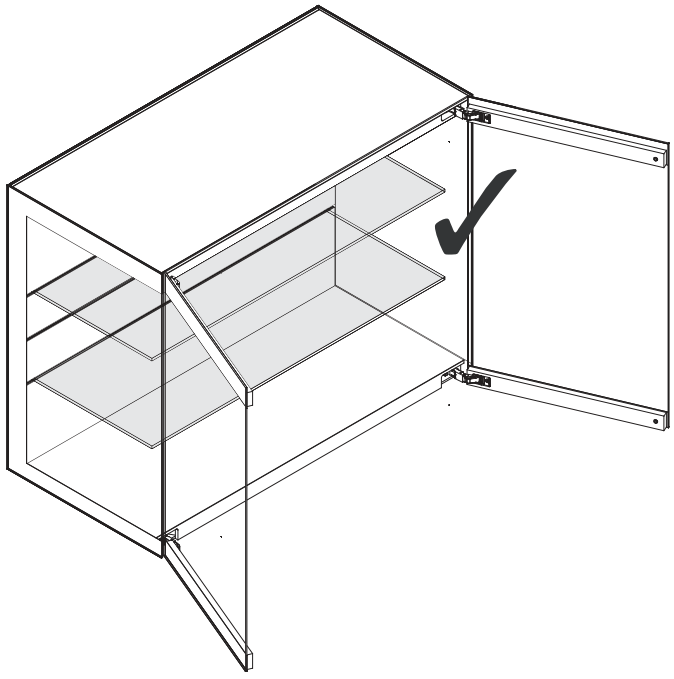

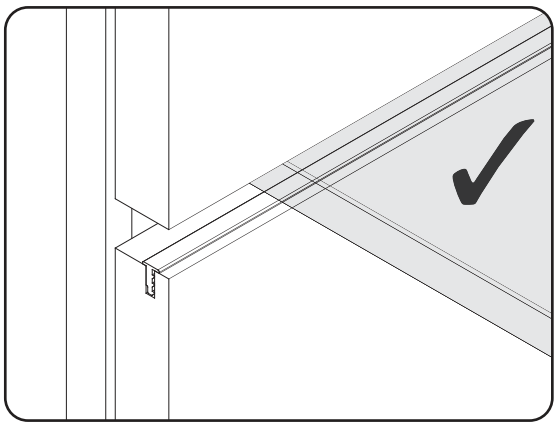

P1141MO

just cube light

interlübke

Module als Hängemodule montieren
Assemble modules as hanging modules

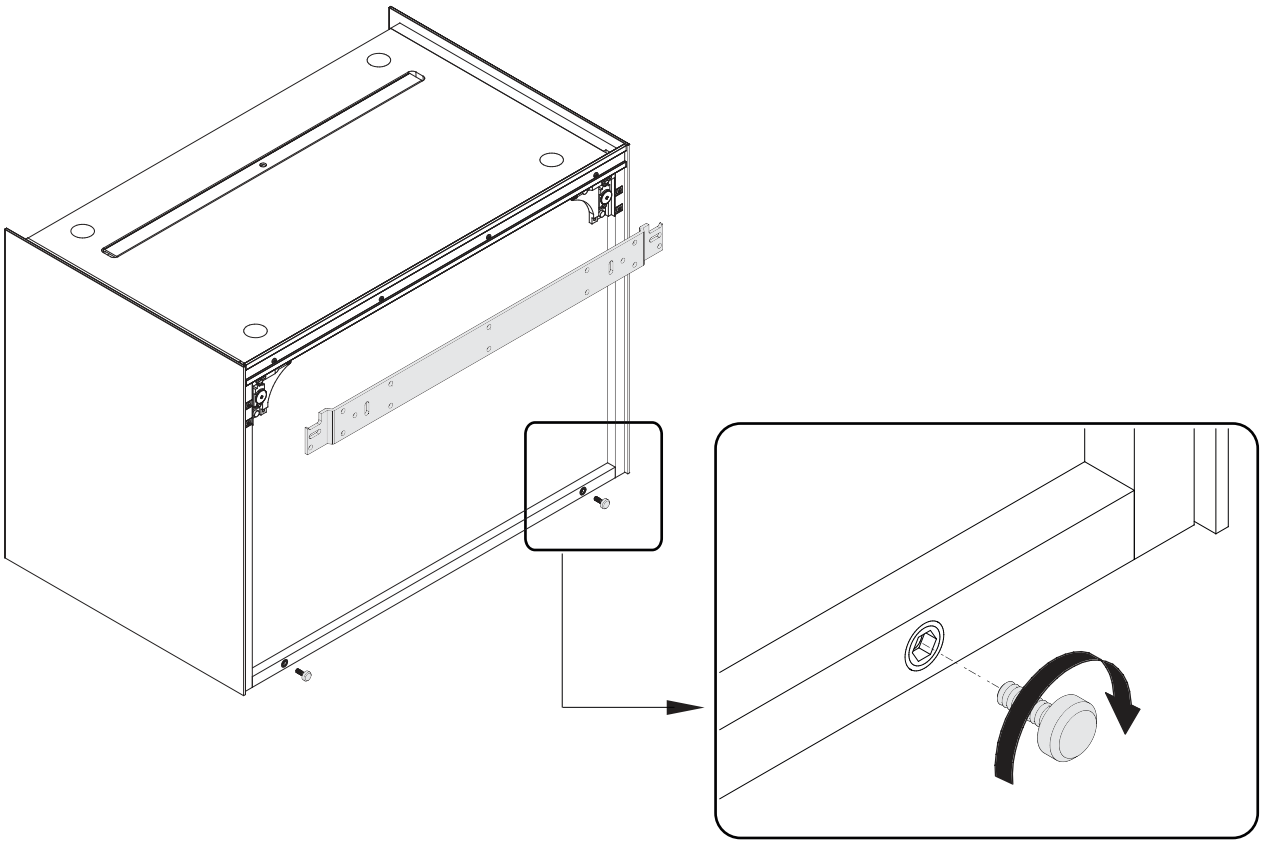

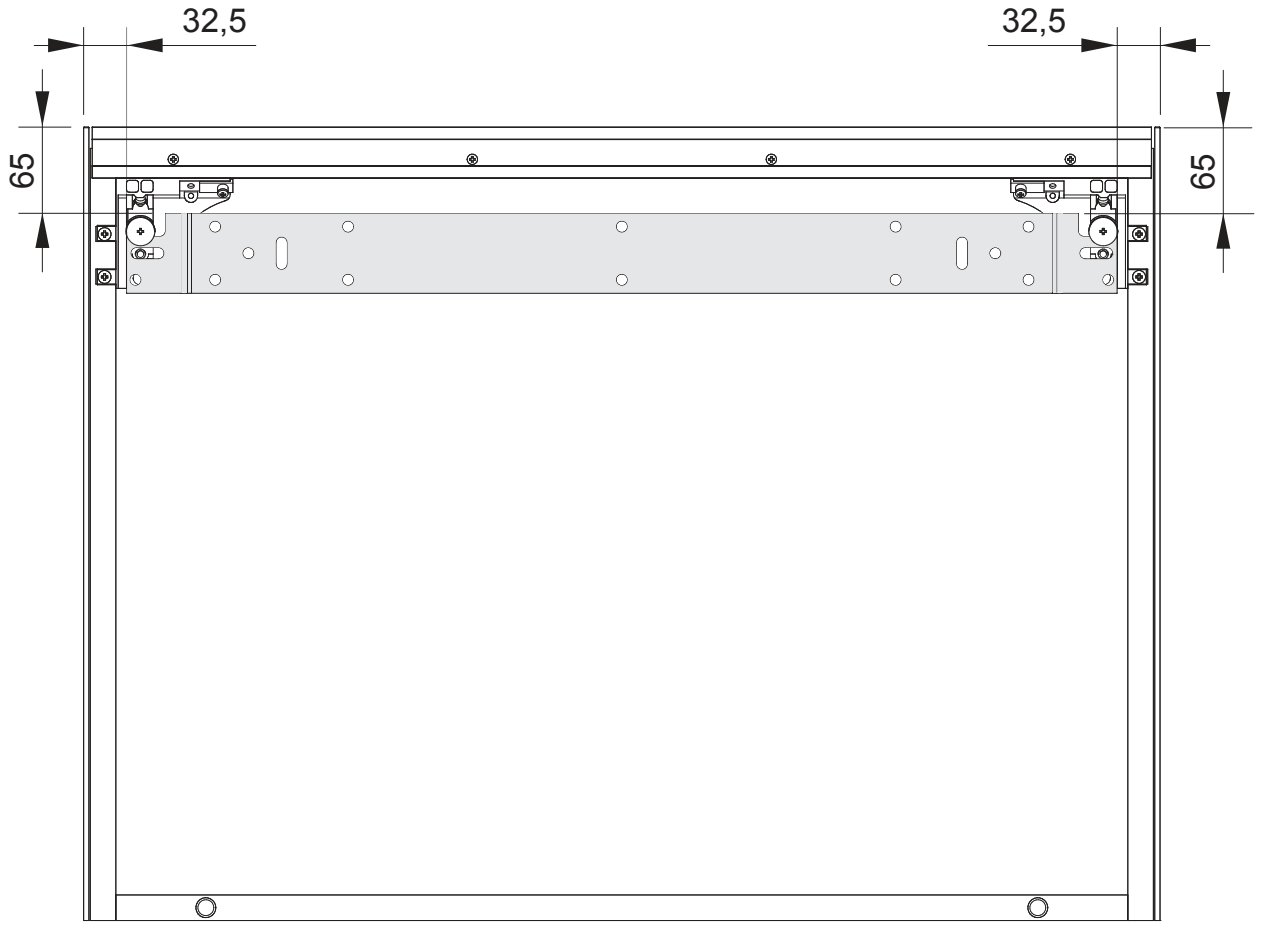

P1170MO

just cube light

interlübke

Module als Hängemodule montieren
Assemble modules as hanging modules

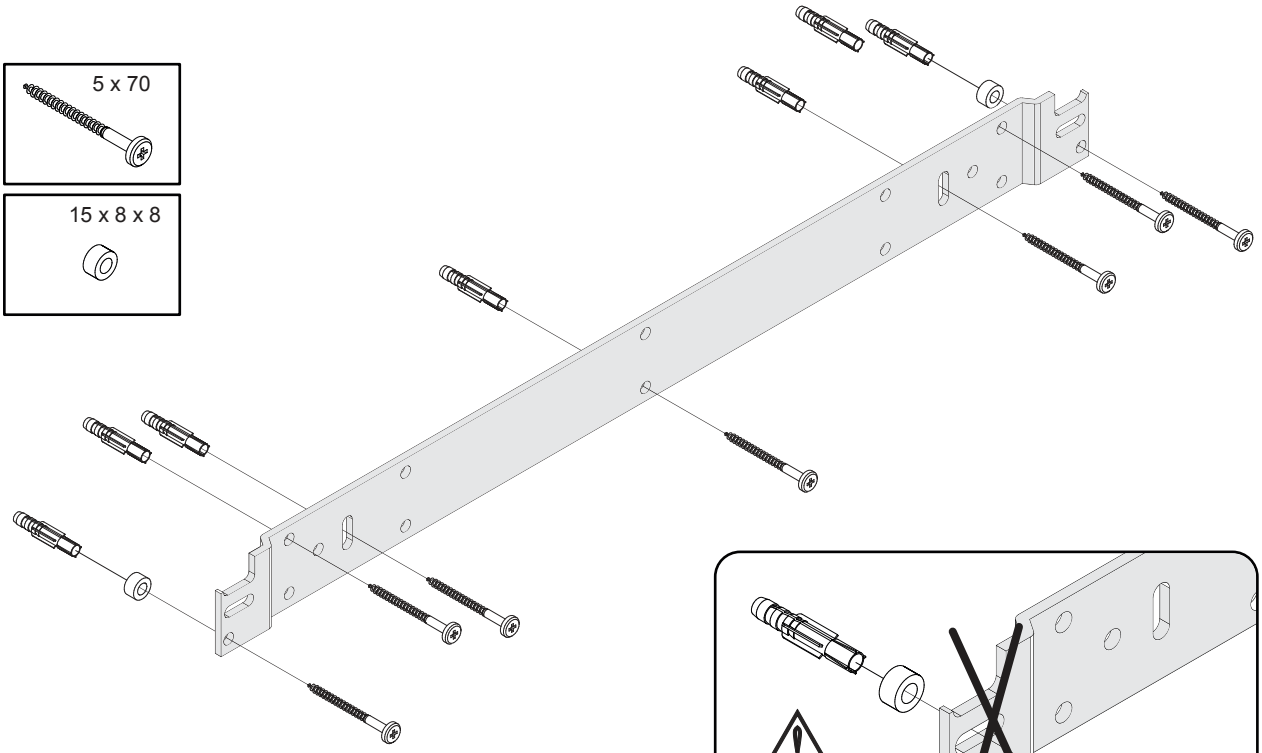

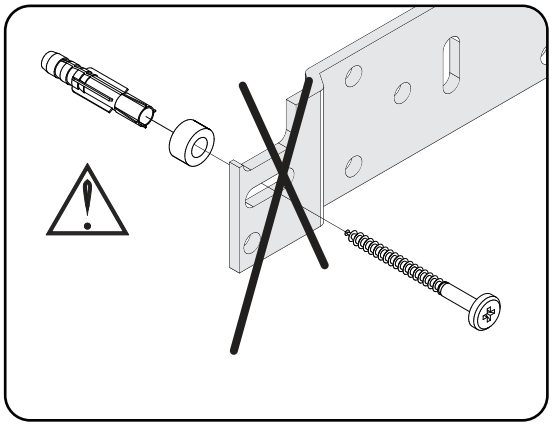

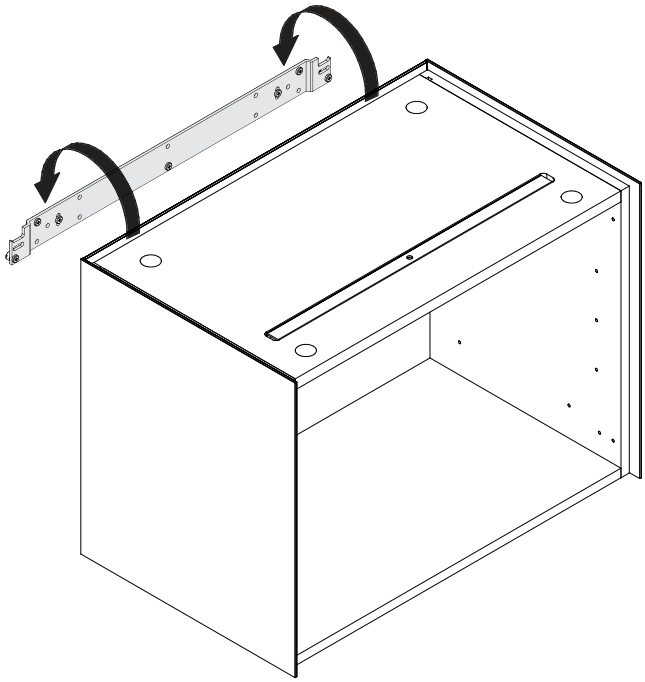

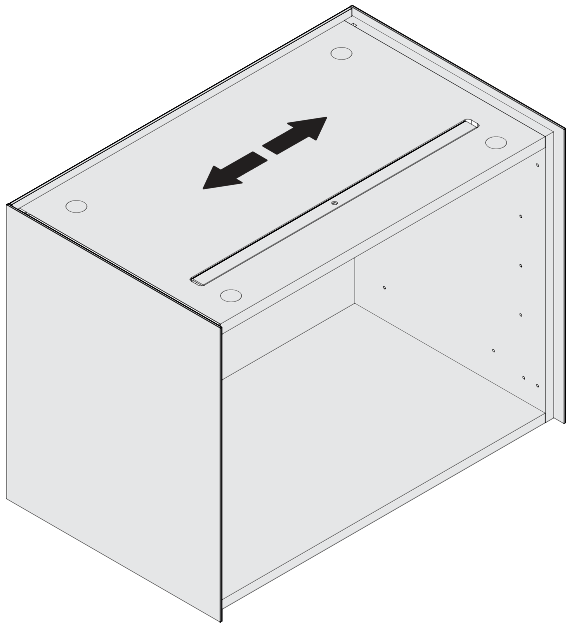

P1170MO

just cube light

interlübke

Module als Hängemodule montieren
Assemble modules as hanging modules

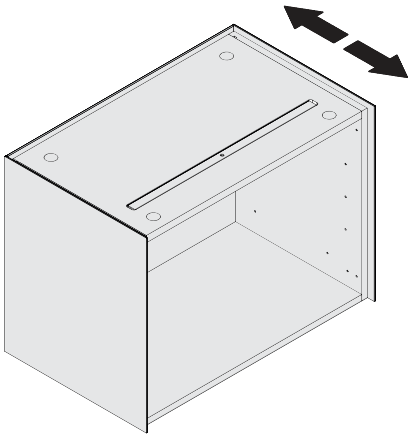

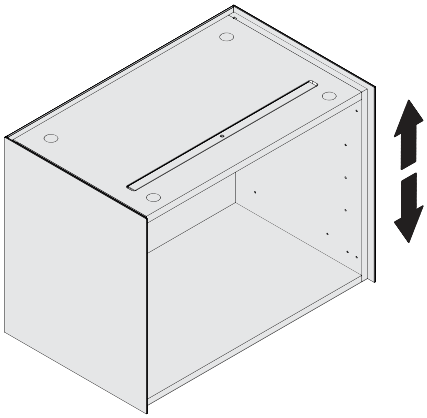

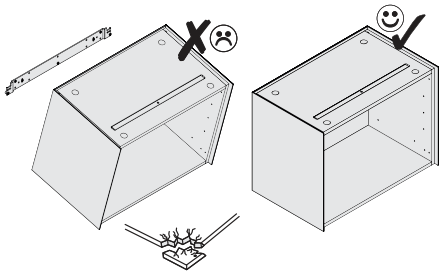

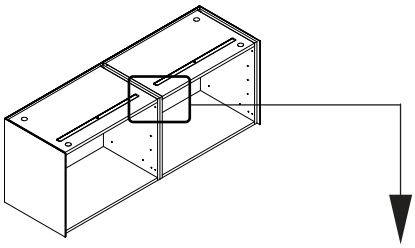

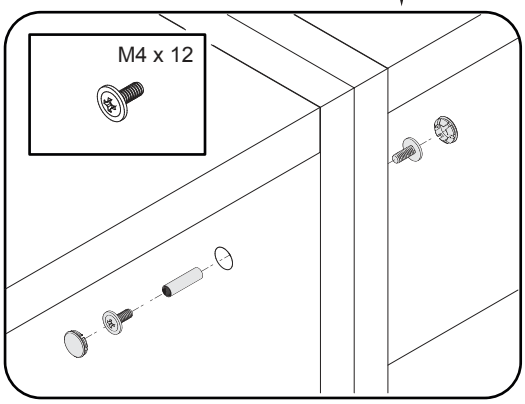

P1170MO

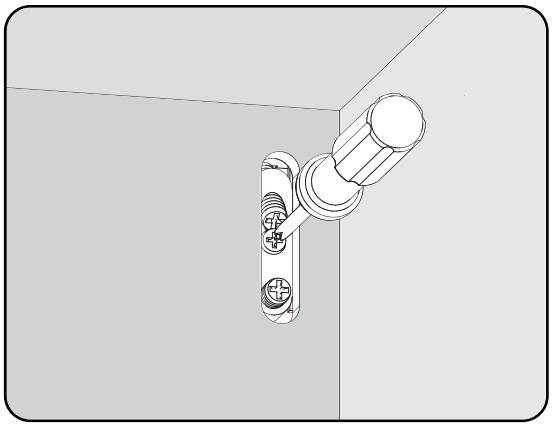

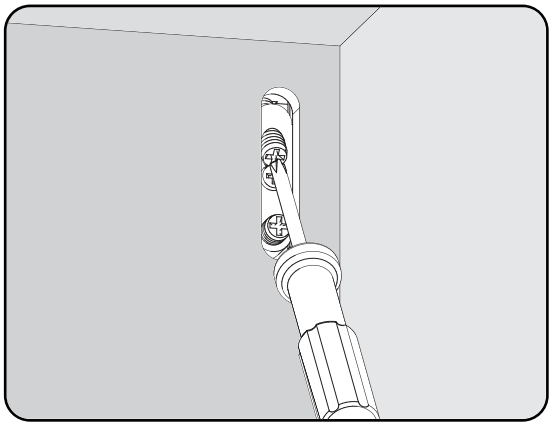

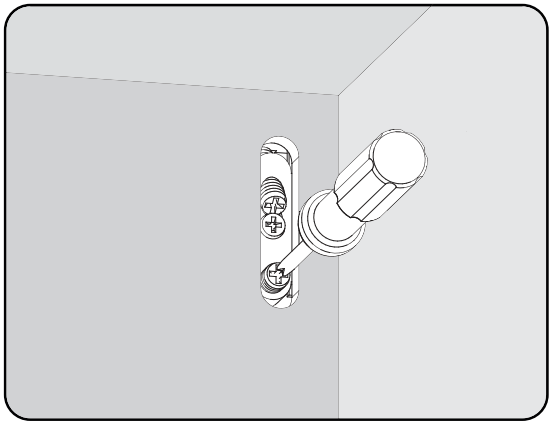

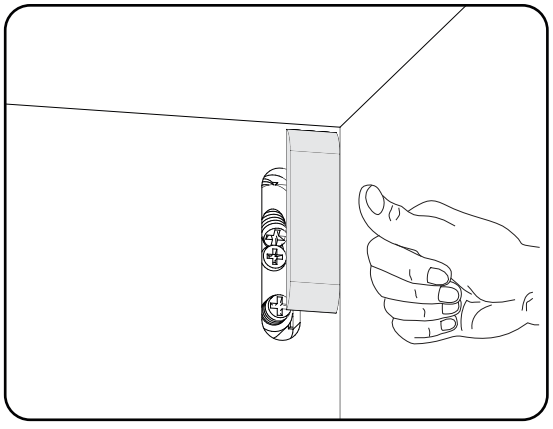

just cube bold

interlübke

Module als Hängemodule montieren
Assemble modules as hanging modules

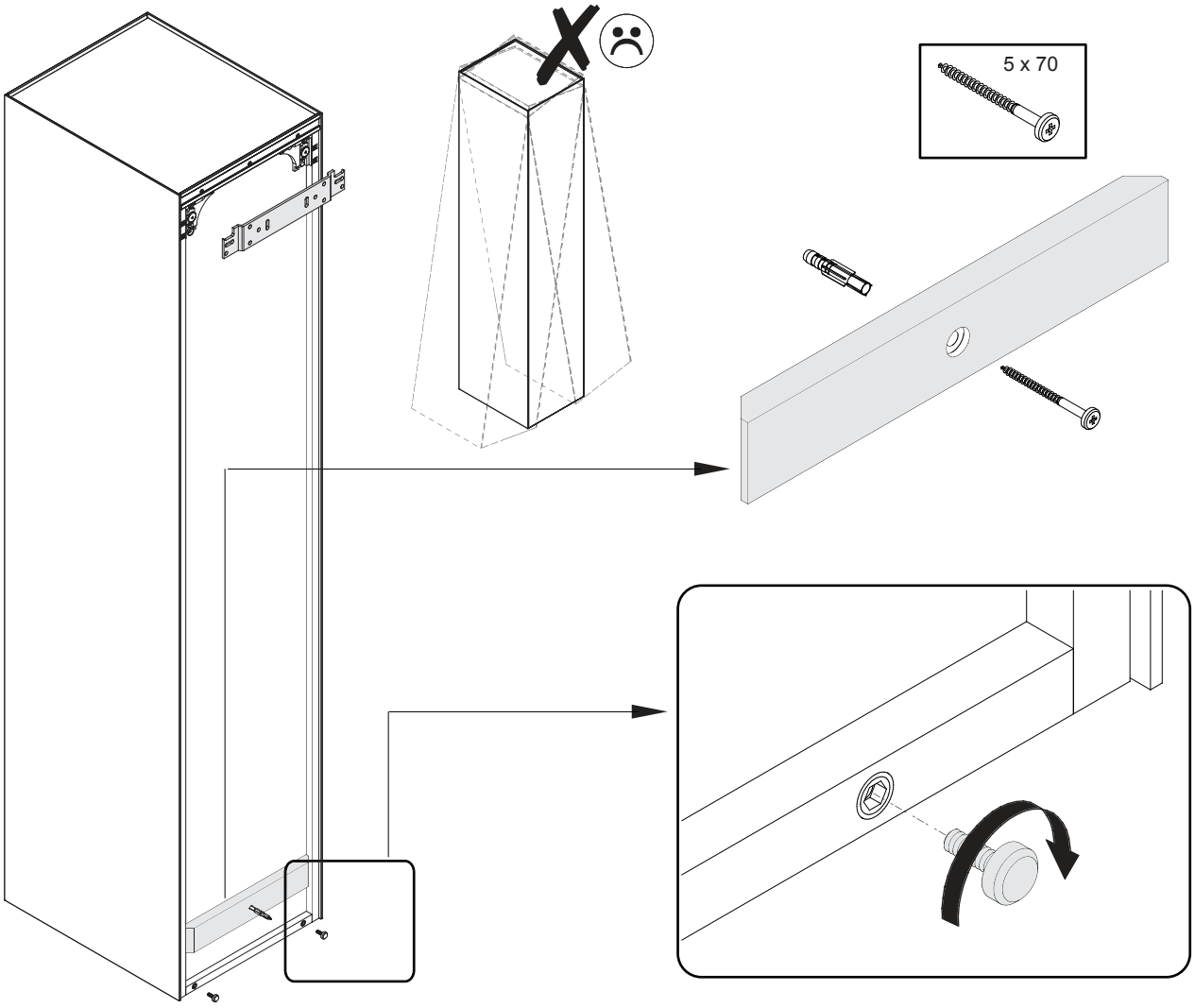

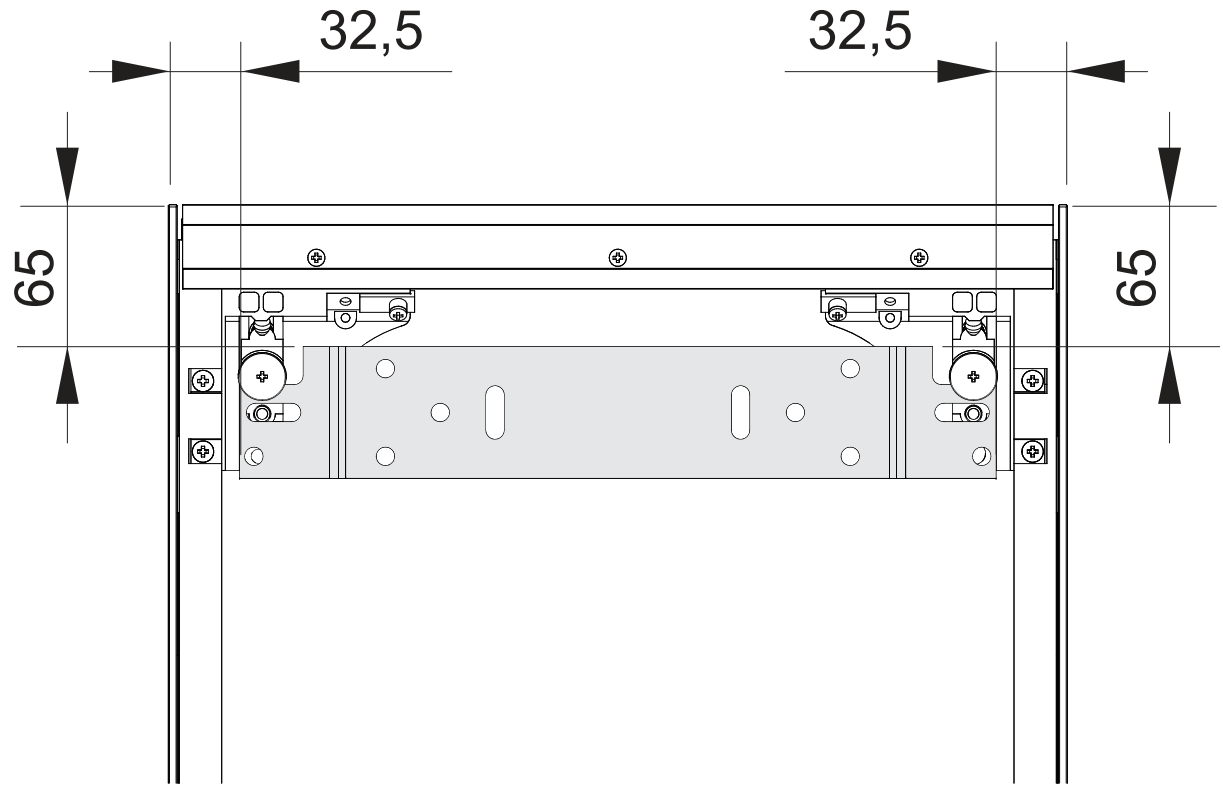

P1172MO

just cube bold

interlübke

Module als Hängemodule montieren
Assemble modules as hanging modules

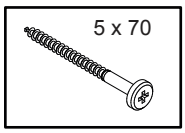

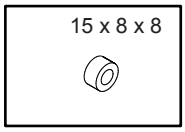

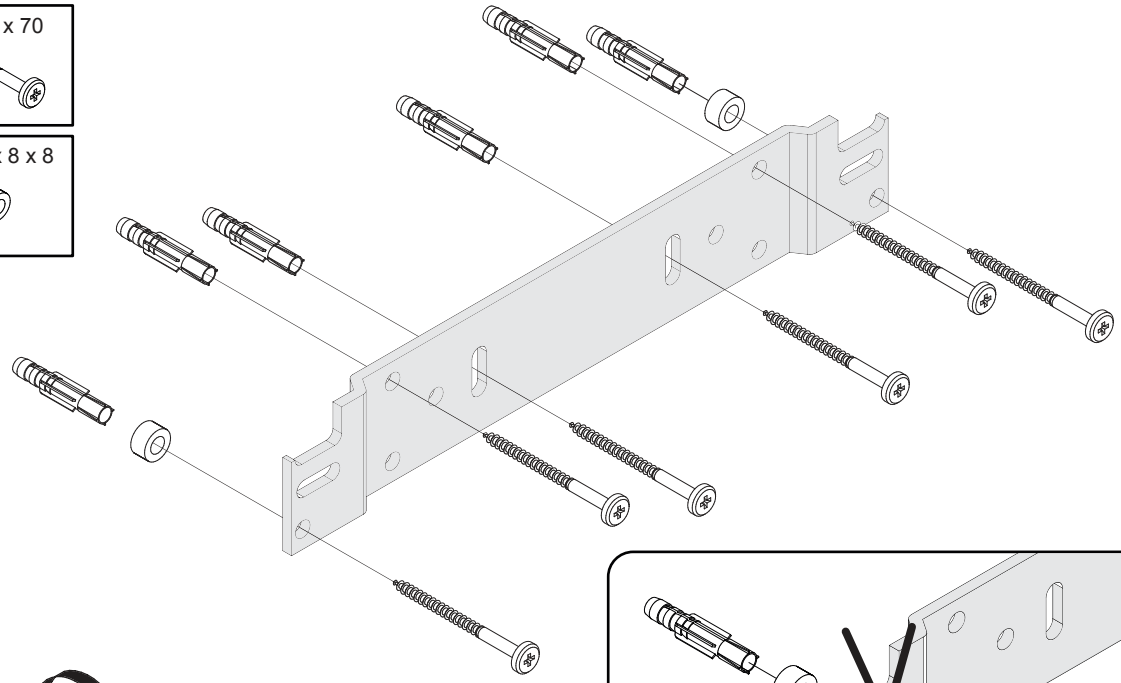

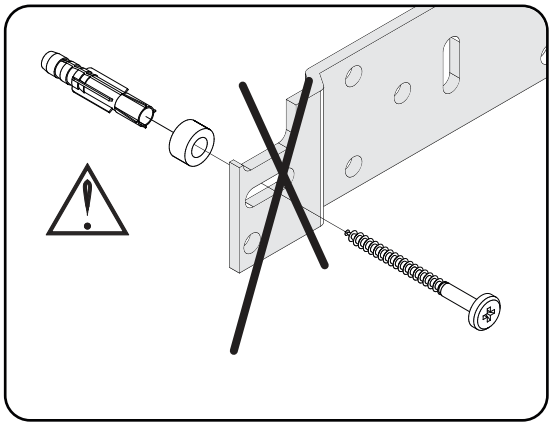

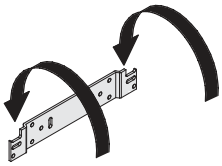

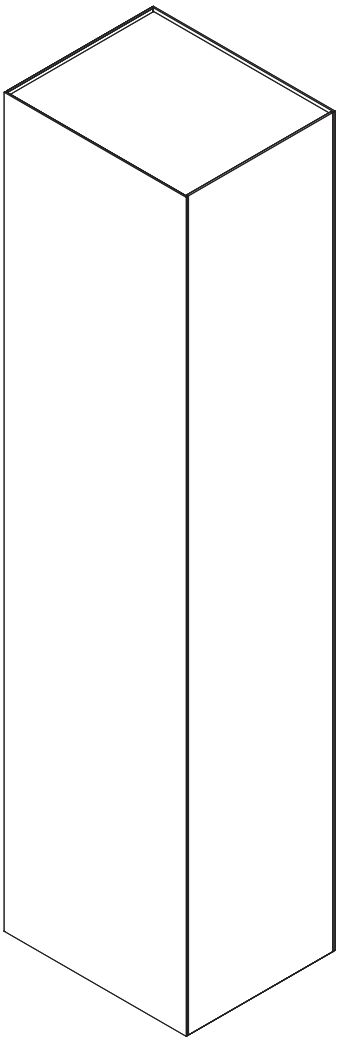

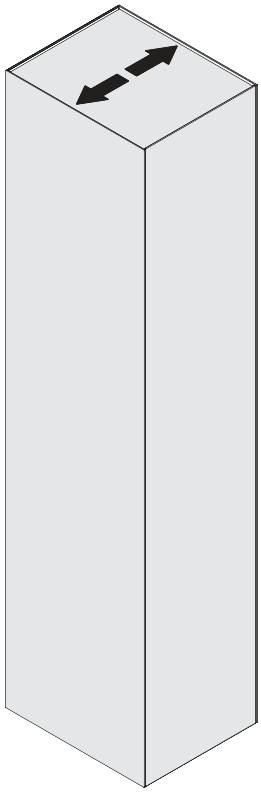

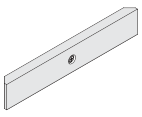

P1172MO

just cube bold

interlübke

Module als Hängemodule montieren
Assemble modules as hanging modules

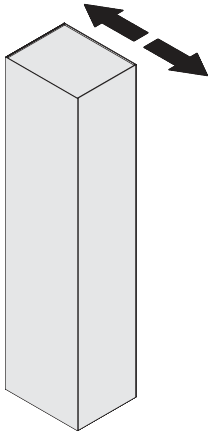

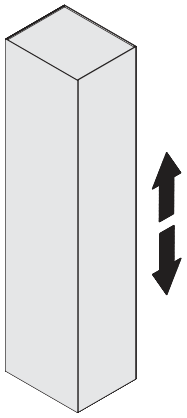

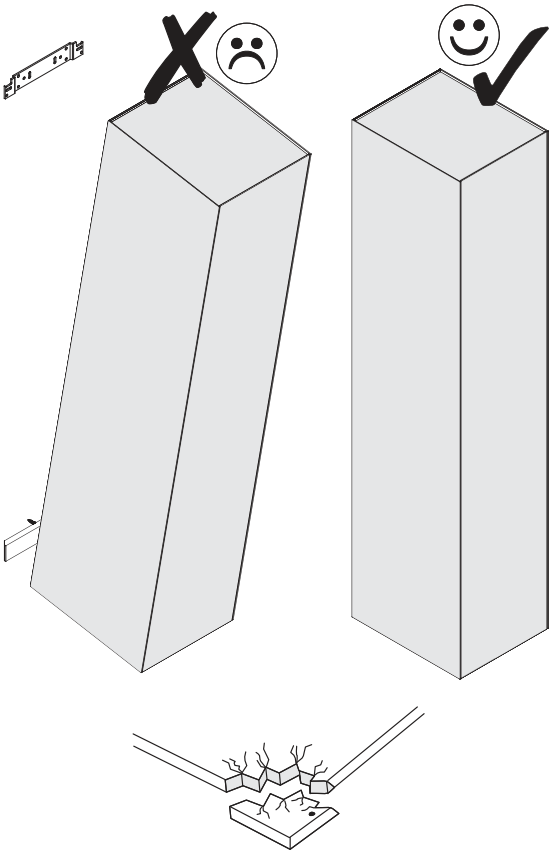

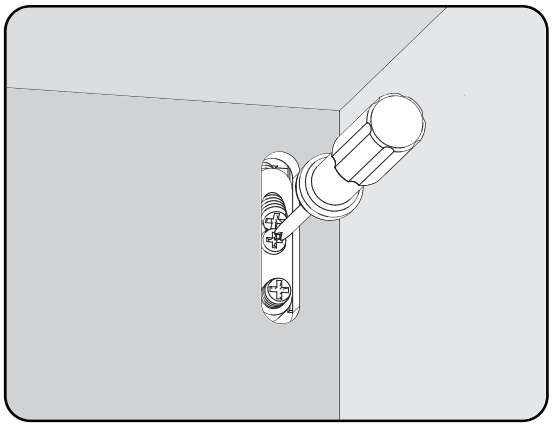

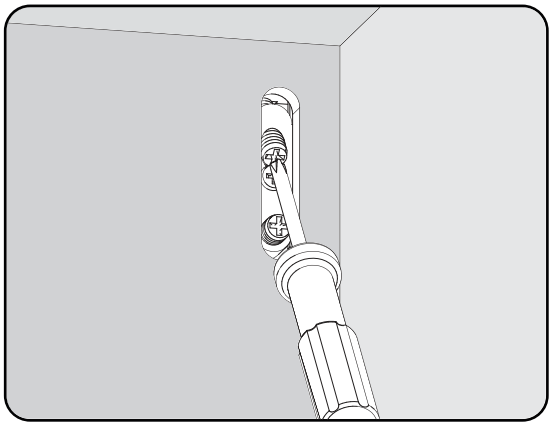

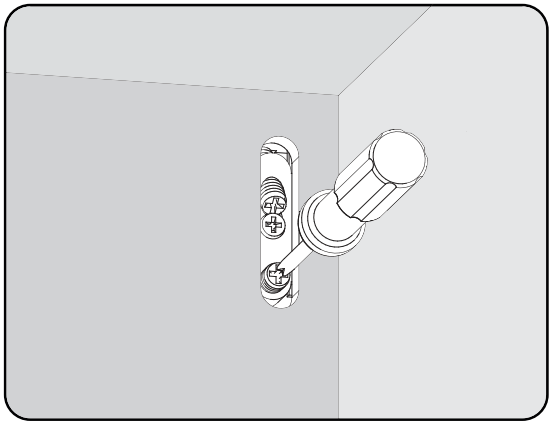

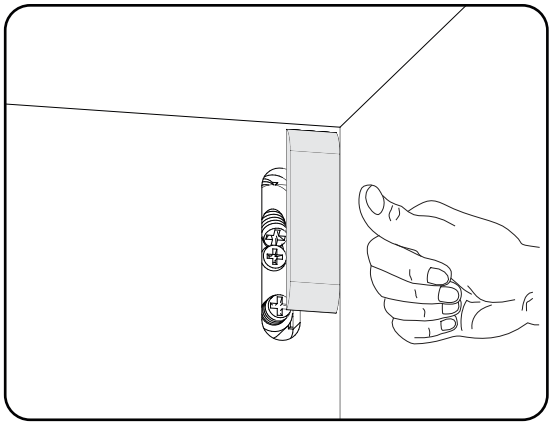

P1172MO

just cube light

interlübke

Vitrine als Hängemodule montieren
Assemble display cabinets as hanging modules

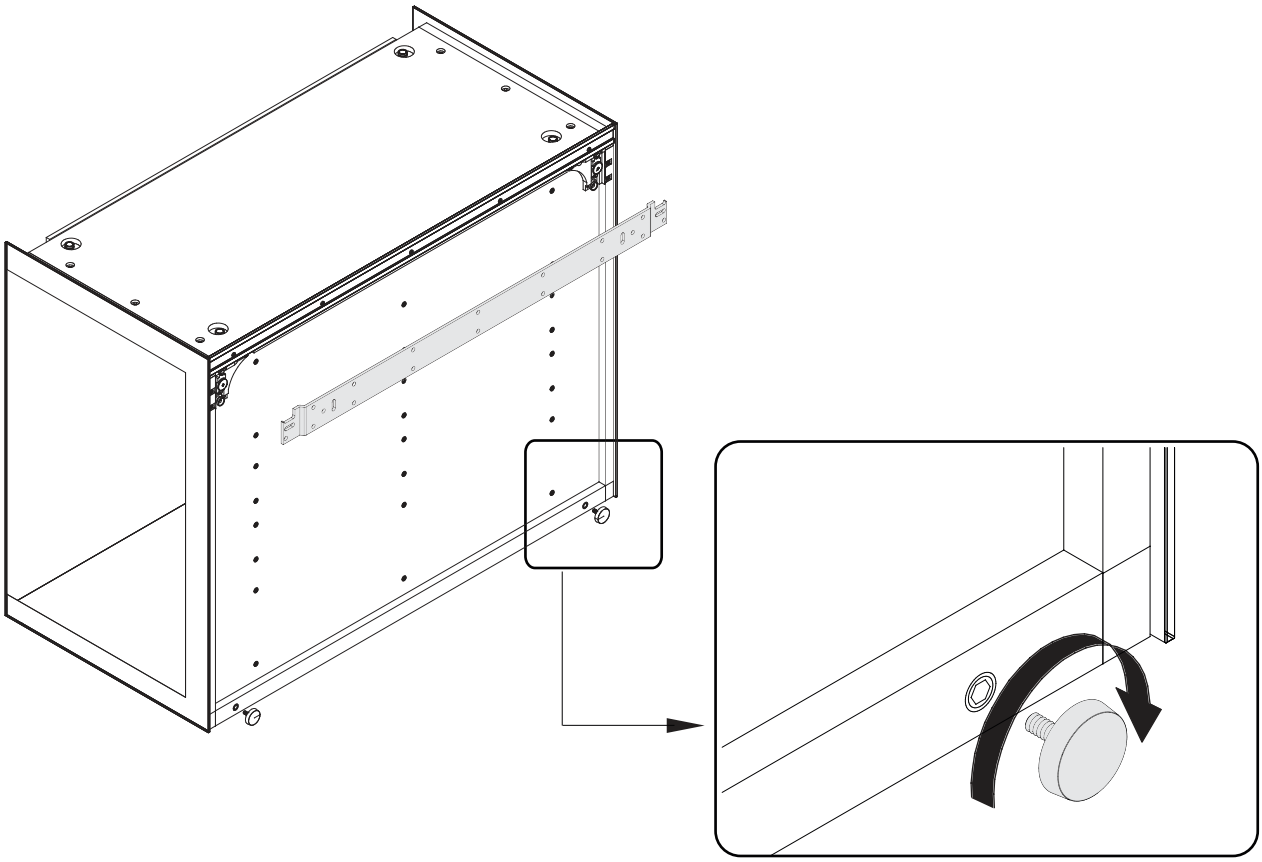

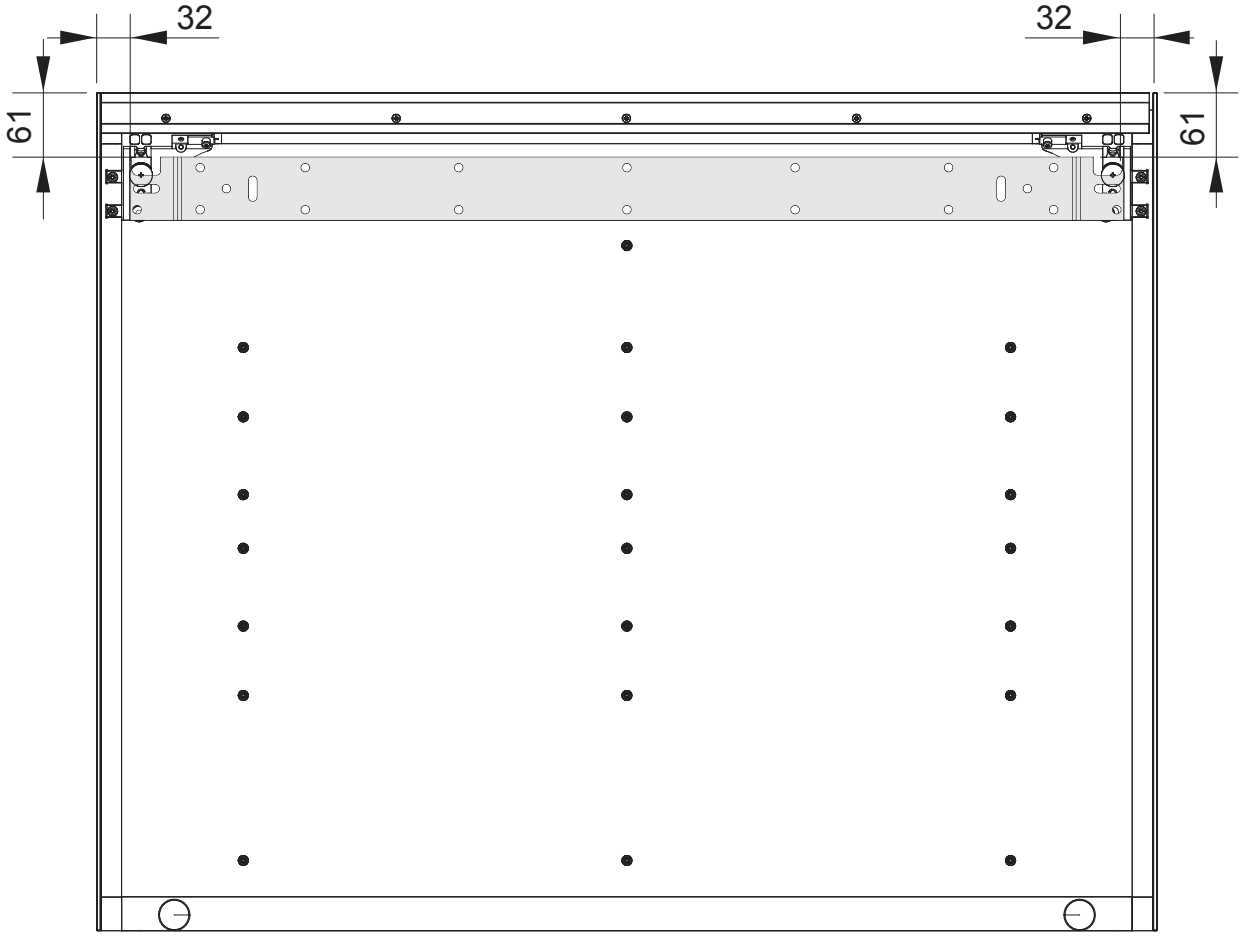

P1171MO

just cube light

interlübke

Vitrine als Hängemodule montieren
Assemble display cabinets as hanging modules

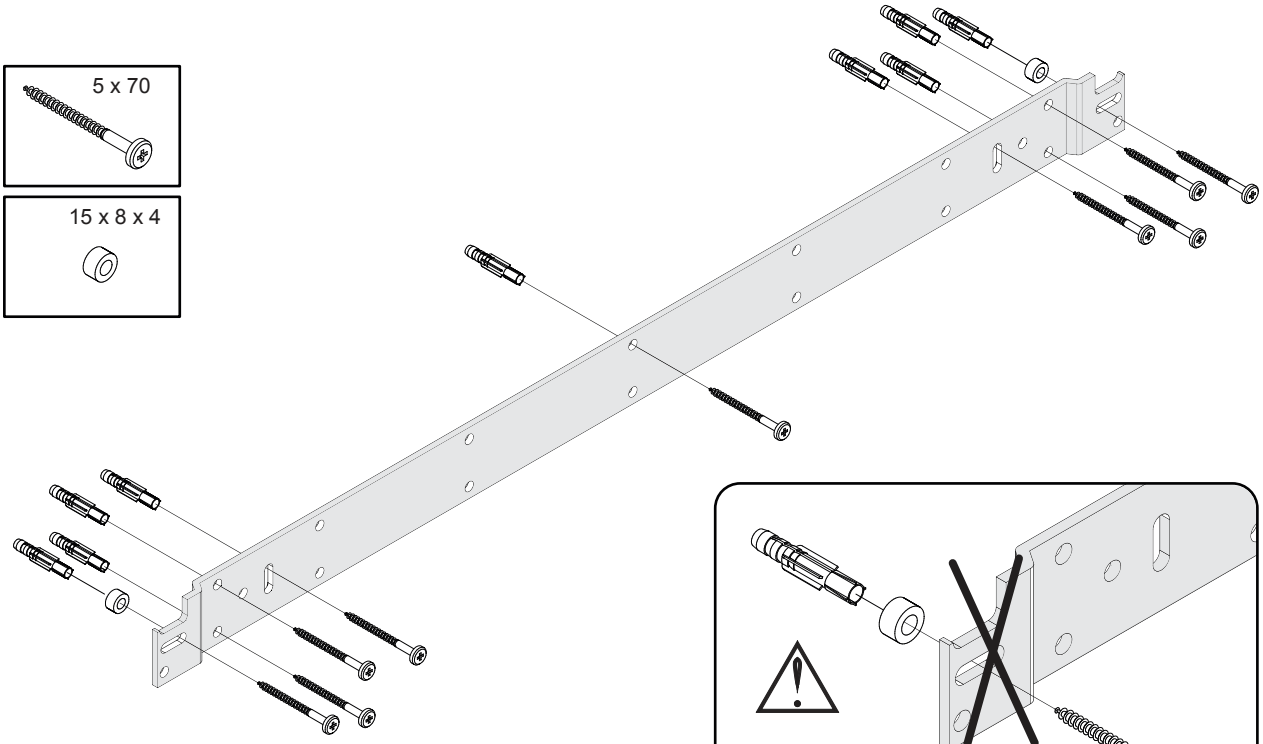

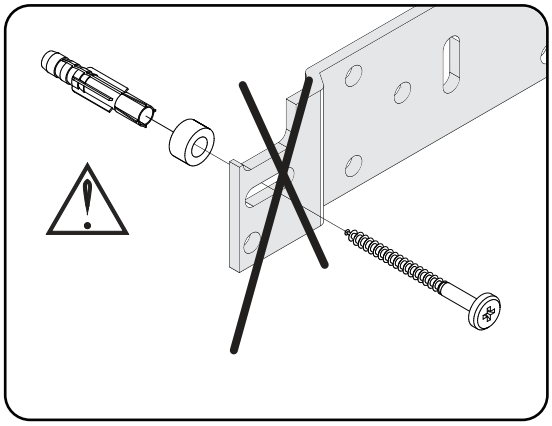

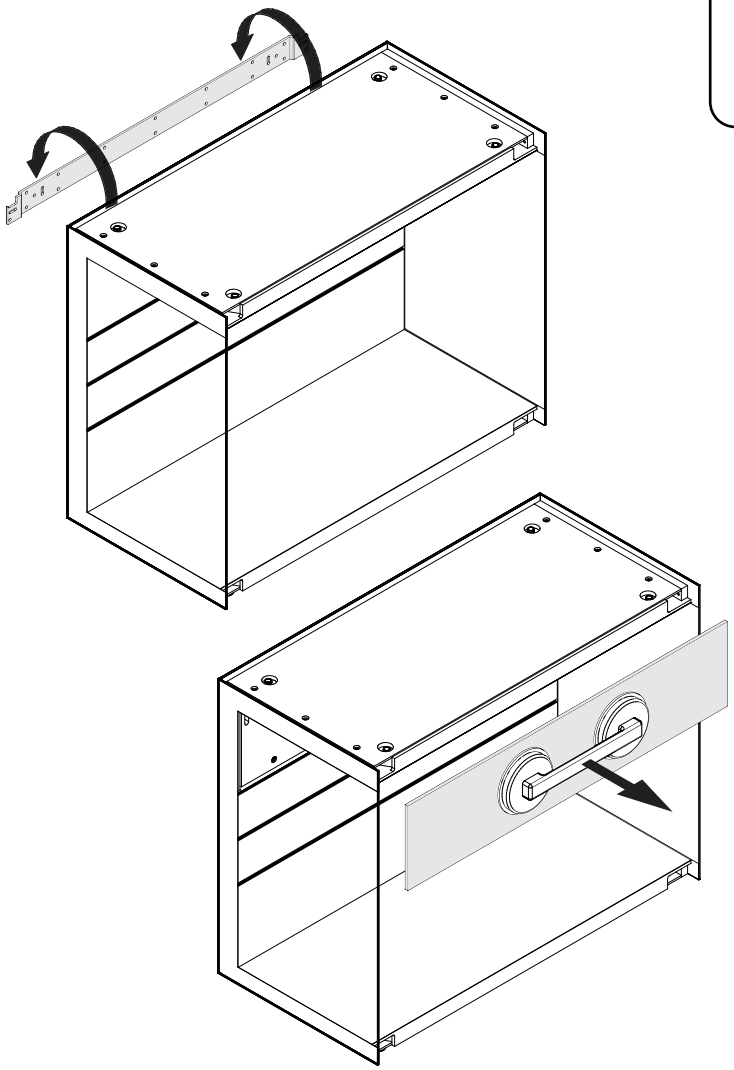

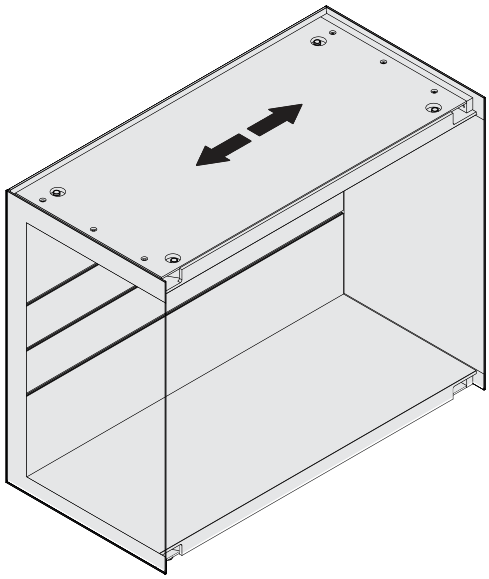

P1171MO

just cube light

interlübke

Vitrine als Hängemodule montieren
Assemble display cabinets as hanging modules

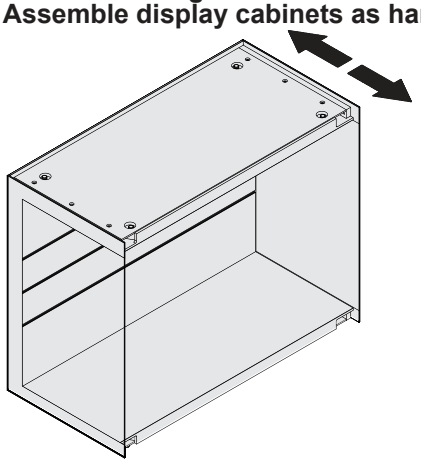

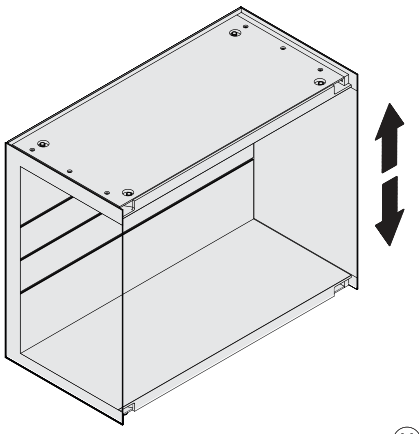

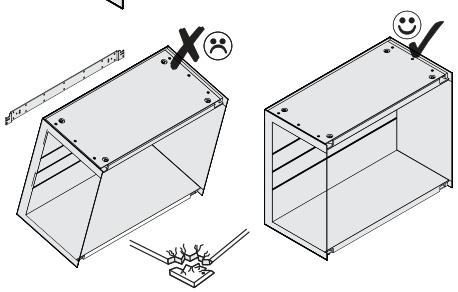

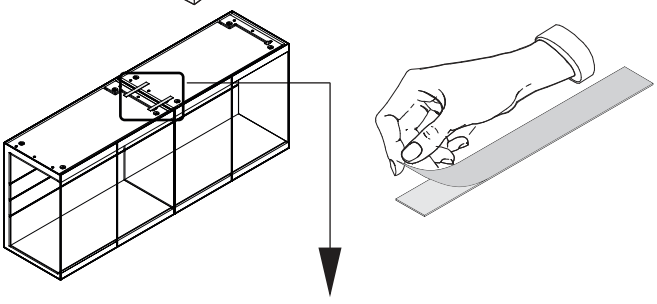

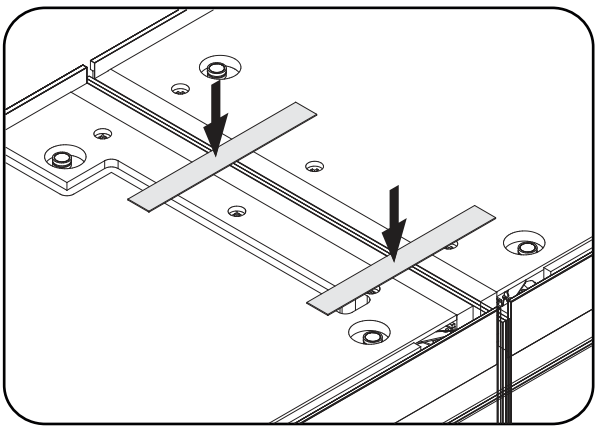

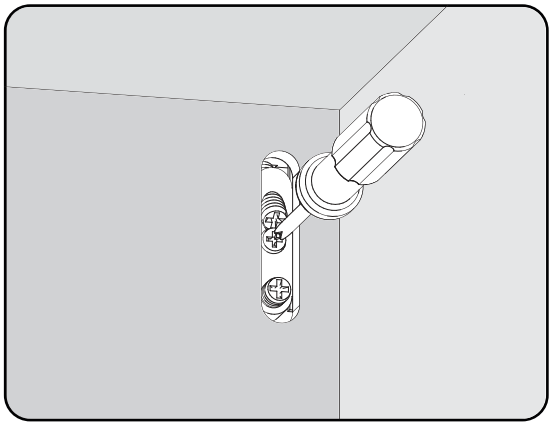

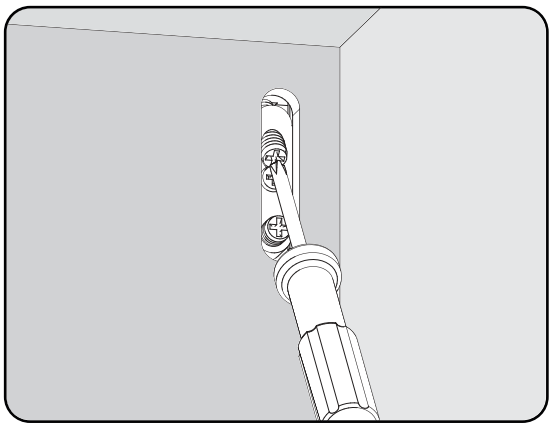

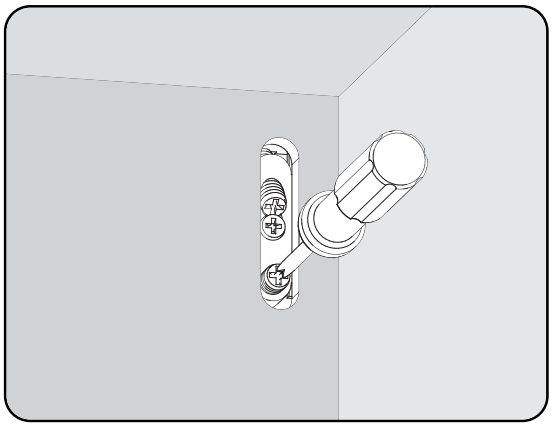

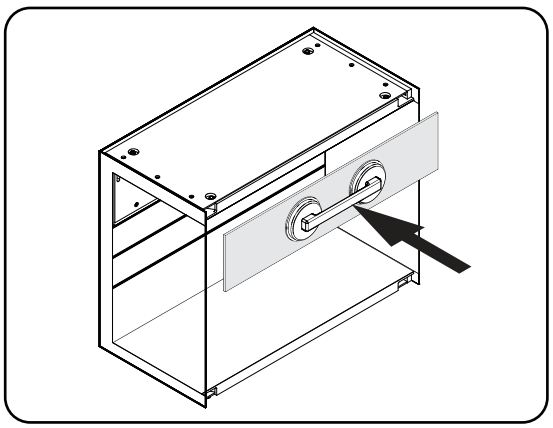

P1171MO

just cube light

interlübke

Ausrichten Türen Vitrine
Adjust display cabinet doors

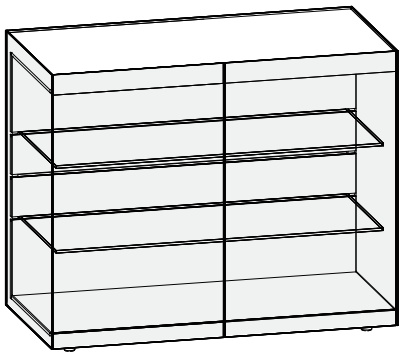

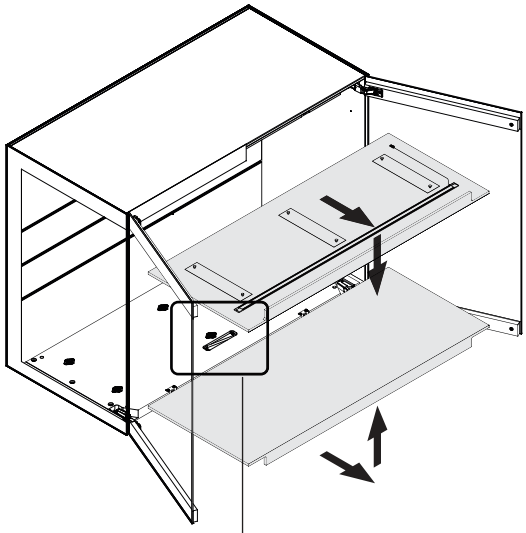

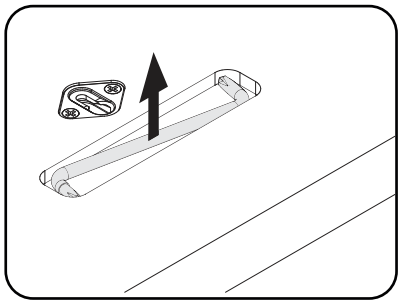

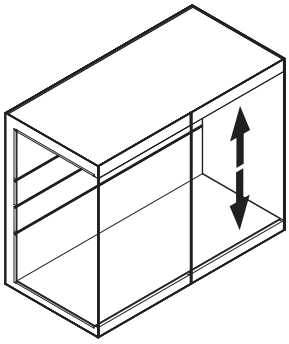

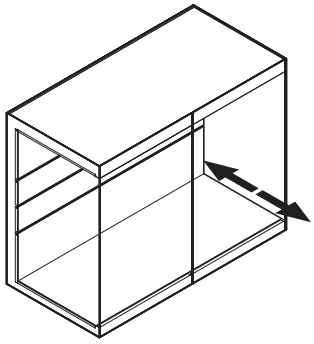

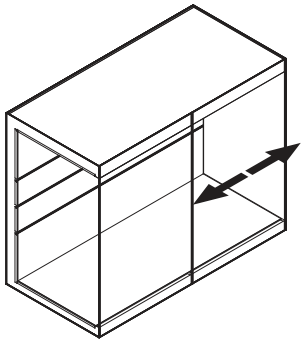

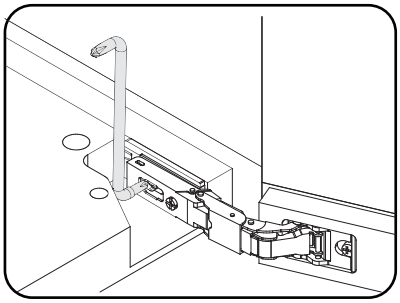

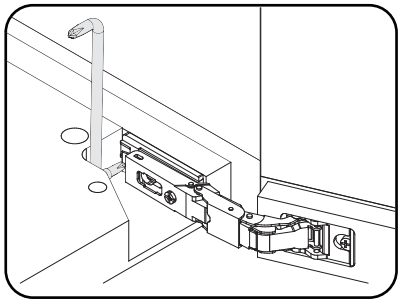

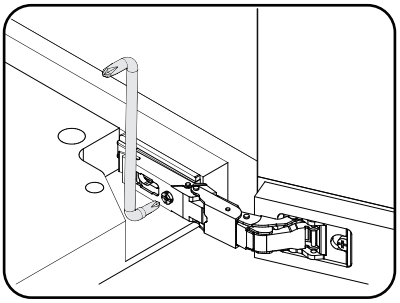

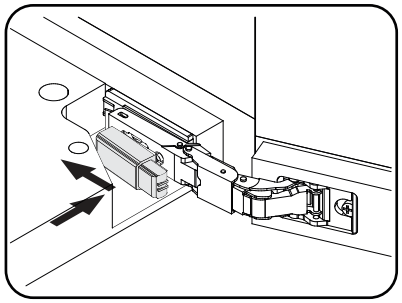

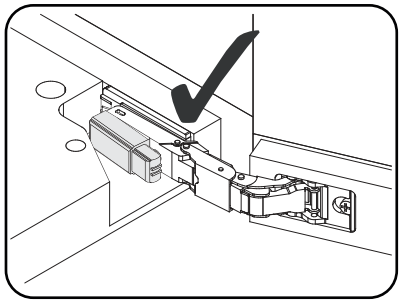

P1171MO

just cube light

interlübke

Glasboden einbauen
Assemble glass shelves

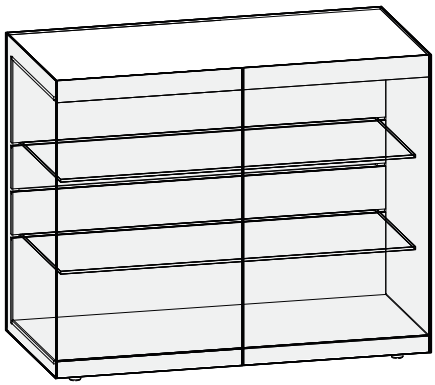

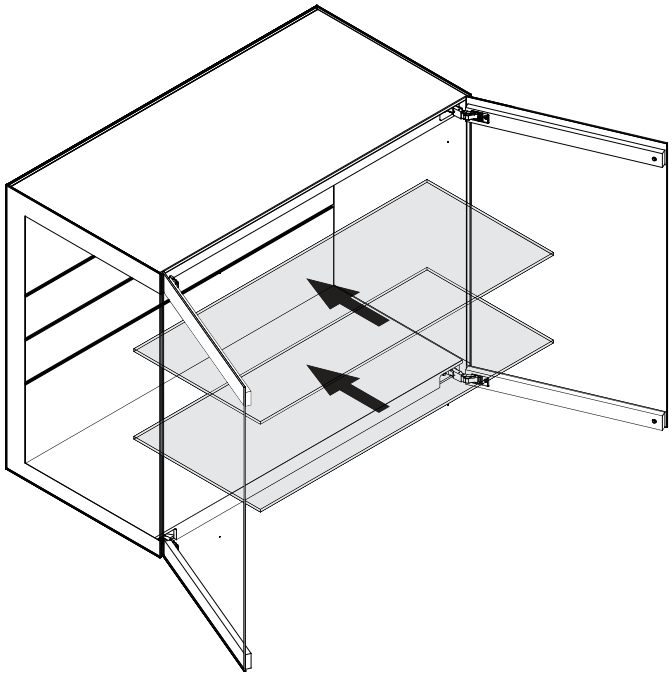

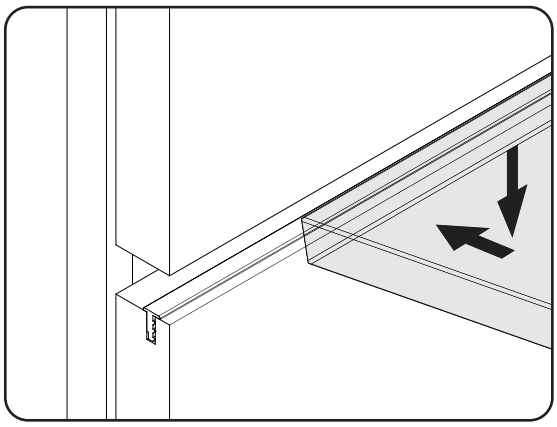

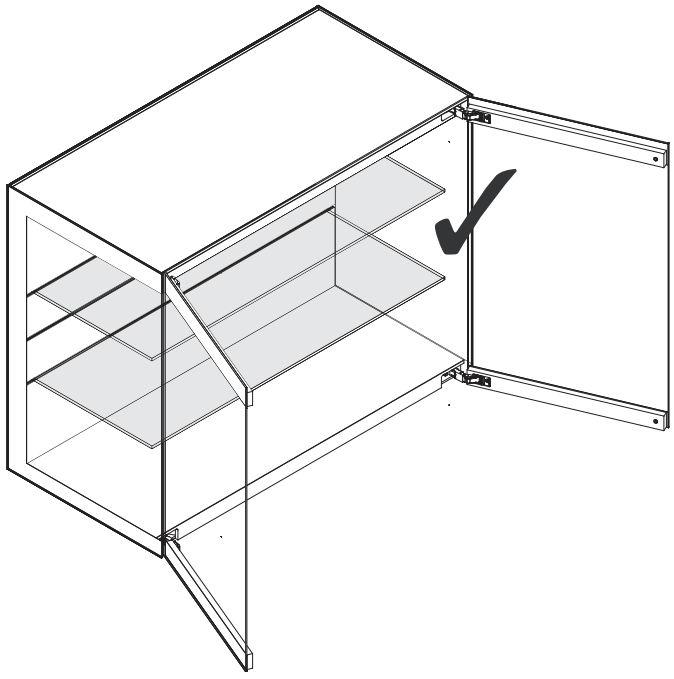

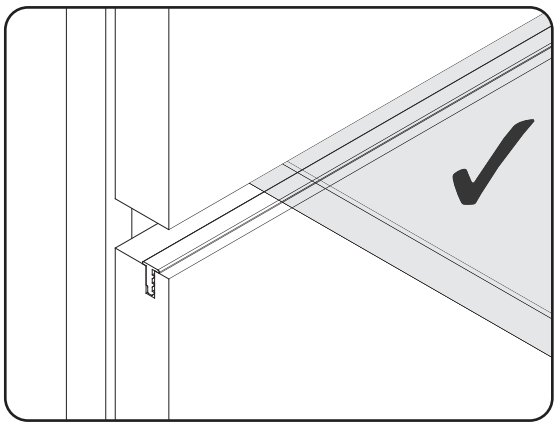

P1171MO

just cube light

interlübke

Module als Aufbaumodul
Modules as stacking modules

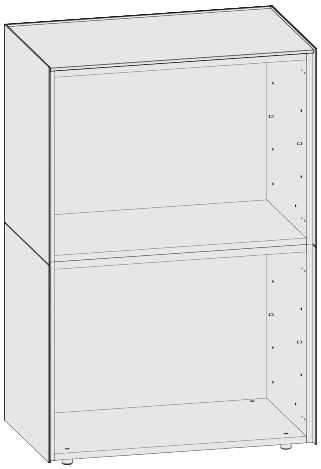

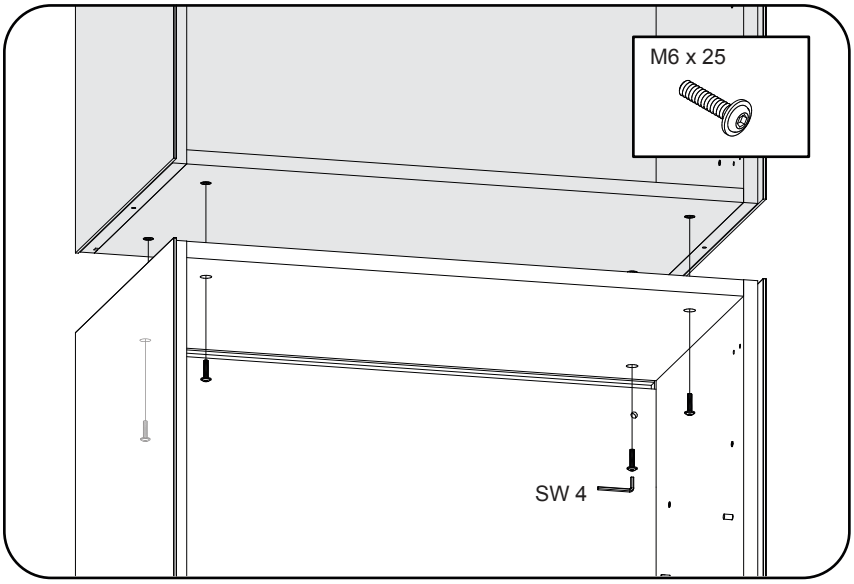

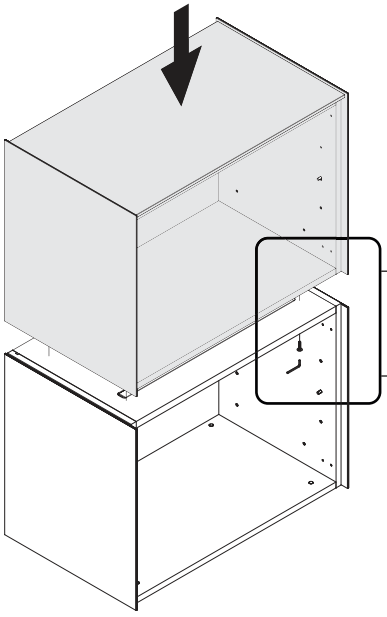

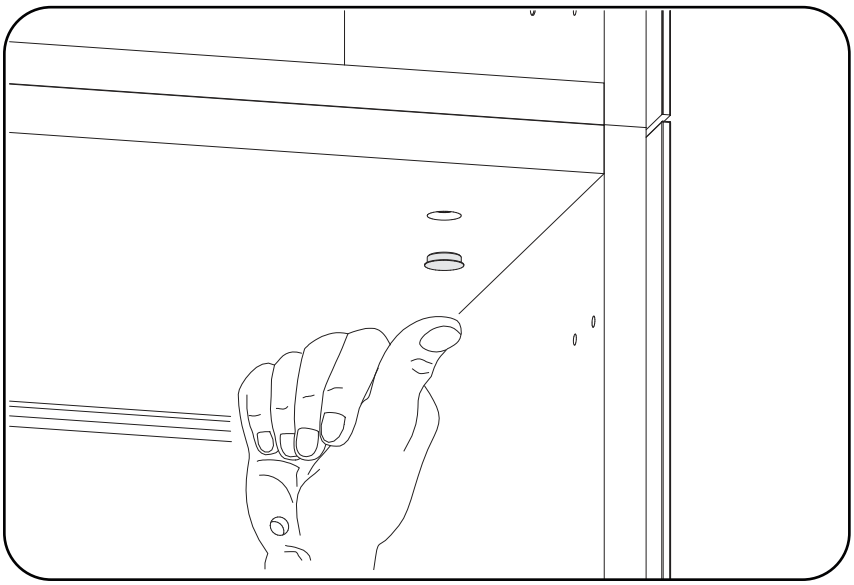

P1190MO

just cube light

interlübke

Vitrine als Aufbaumodul
Display cabinets as stacking modules

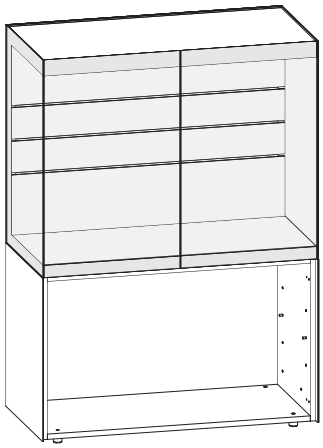

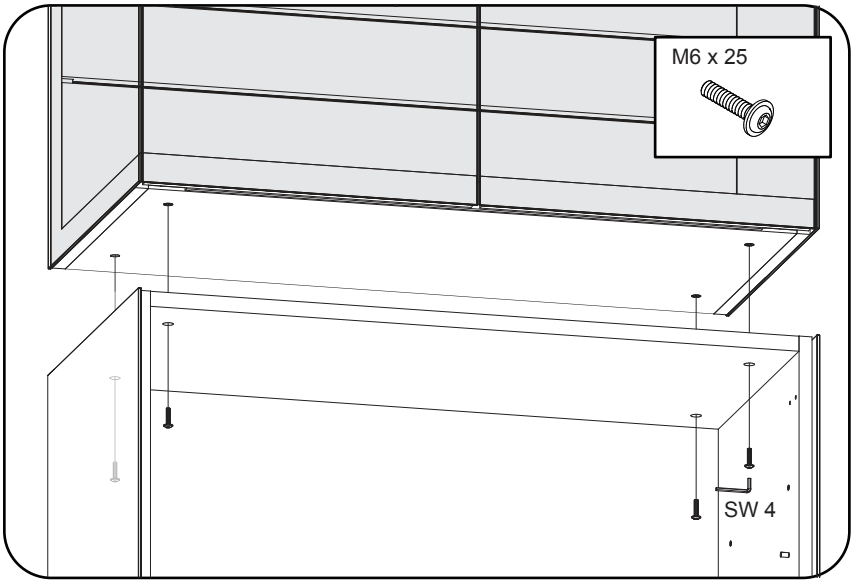

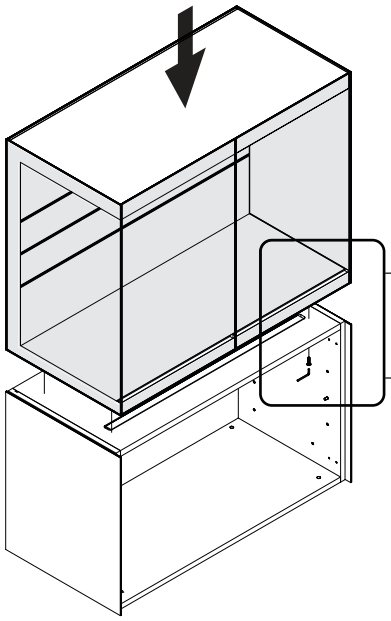

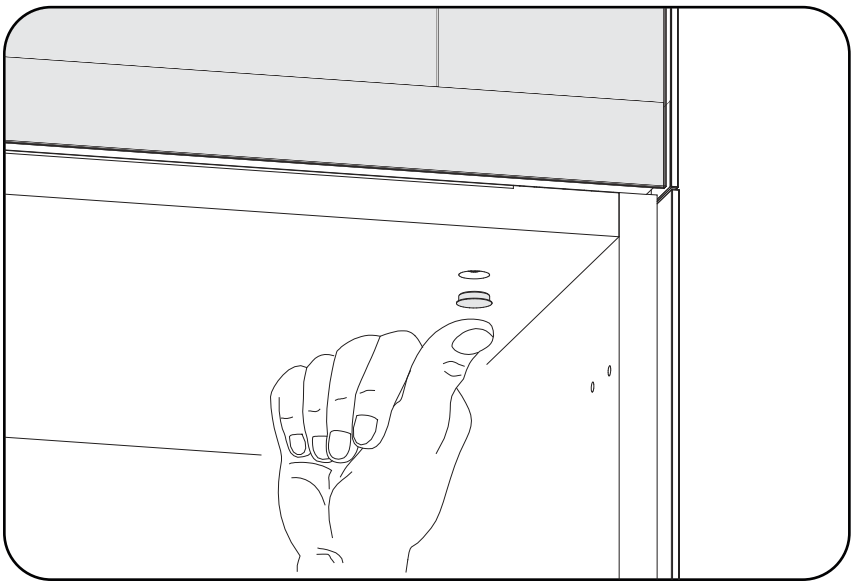

P1191MO

just cube light

interlübke

Ausrichten Türen Vitrine
Adjust display cabinet doors

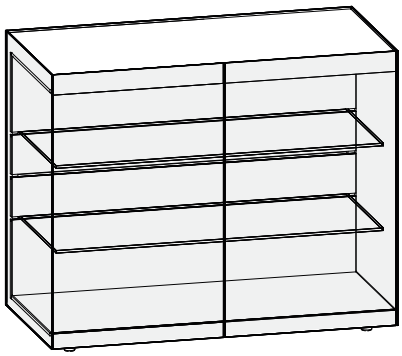

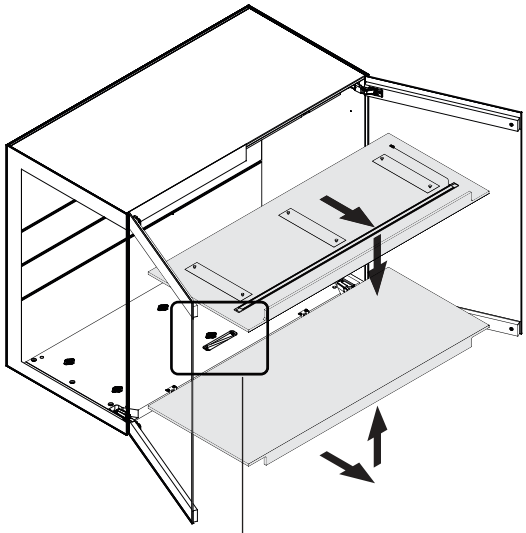

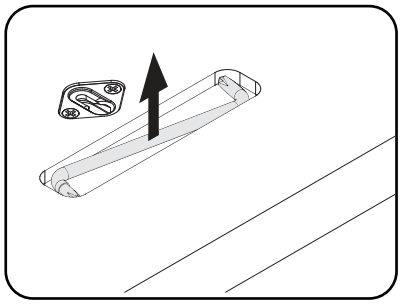

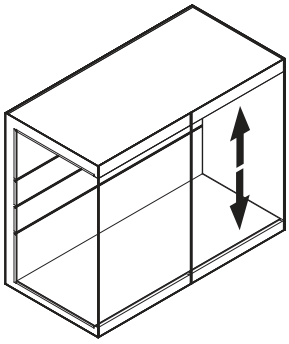

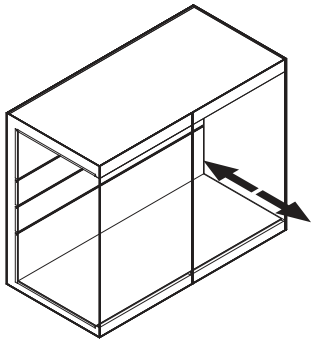

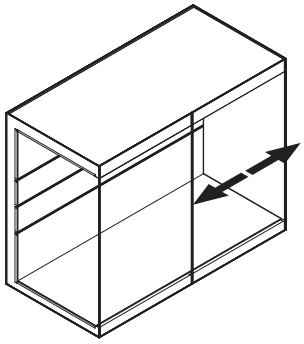

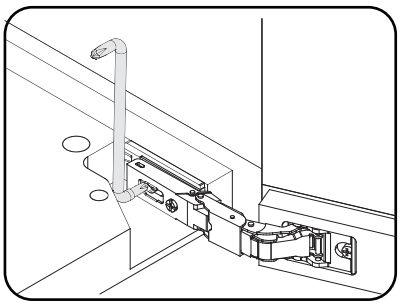

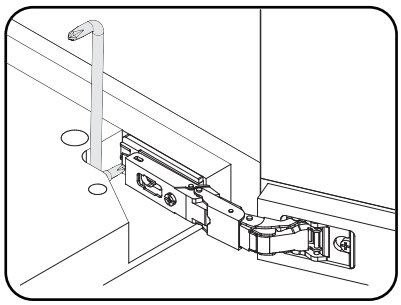

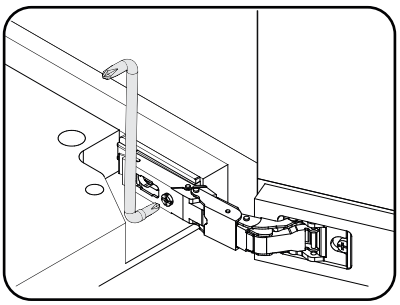

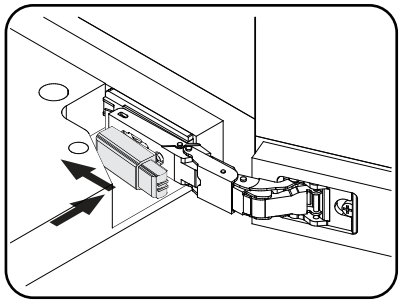

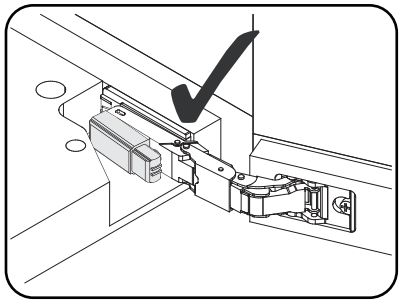

P1191MO

just cube light

interlübke

Glasboden einbauen
Assemble glass shelves

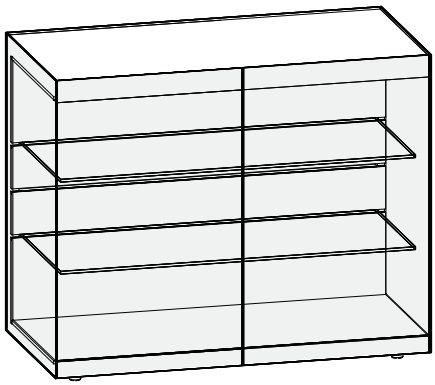

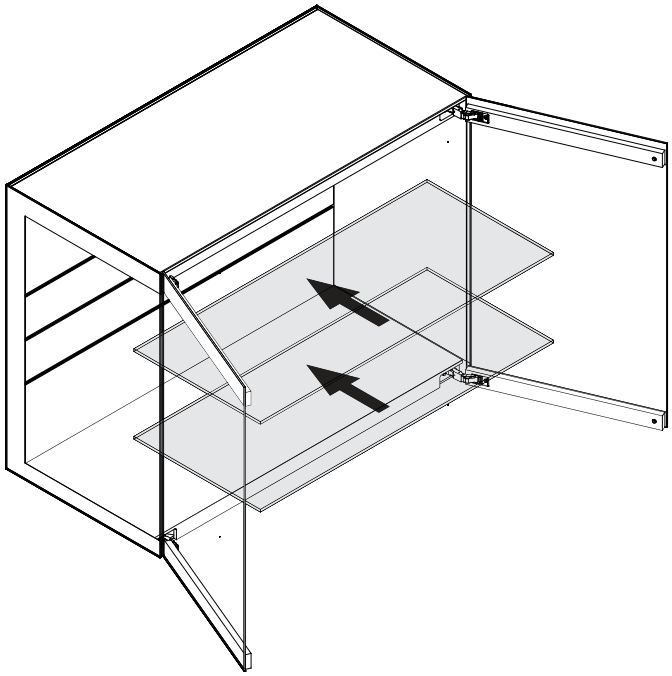

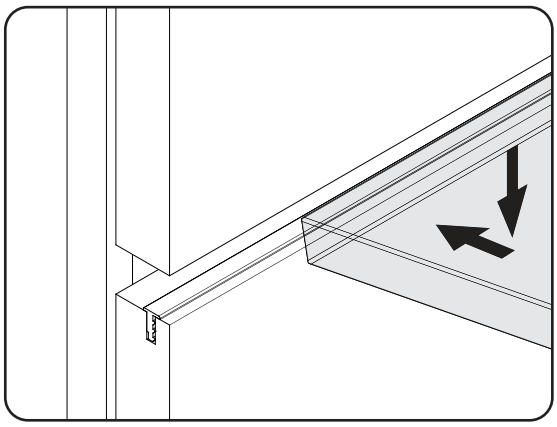

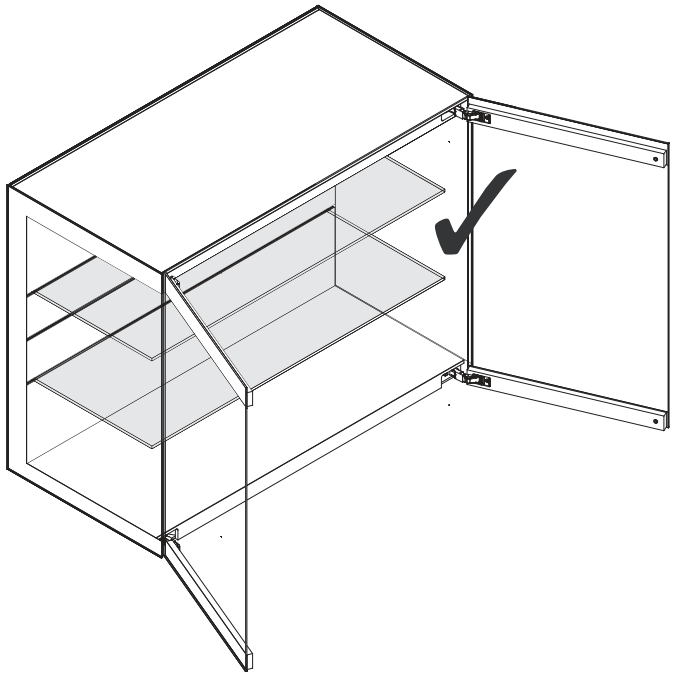

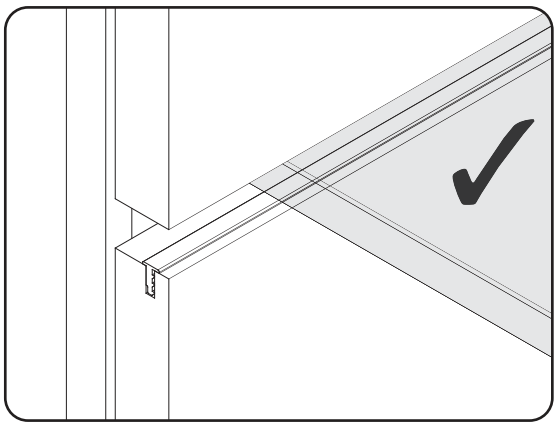

P1191MO

just cube light

interlübke

Montage Hintergrundbeleuchtung
Assemble background lighting

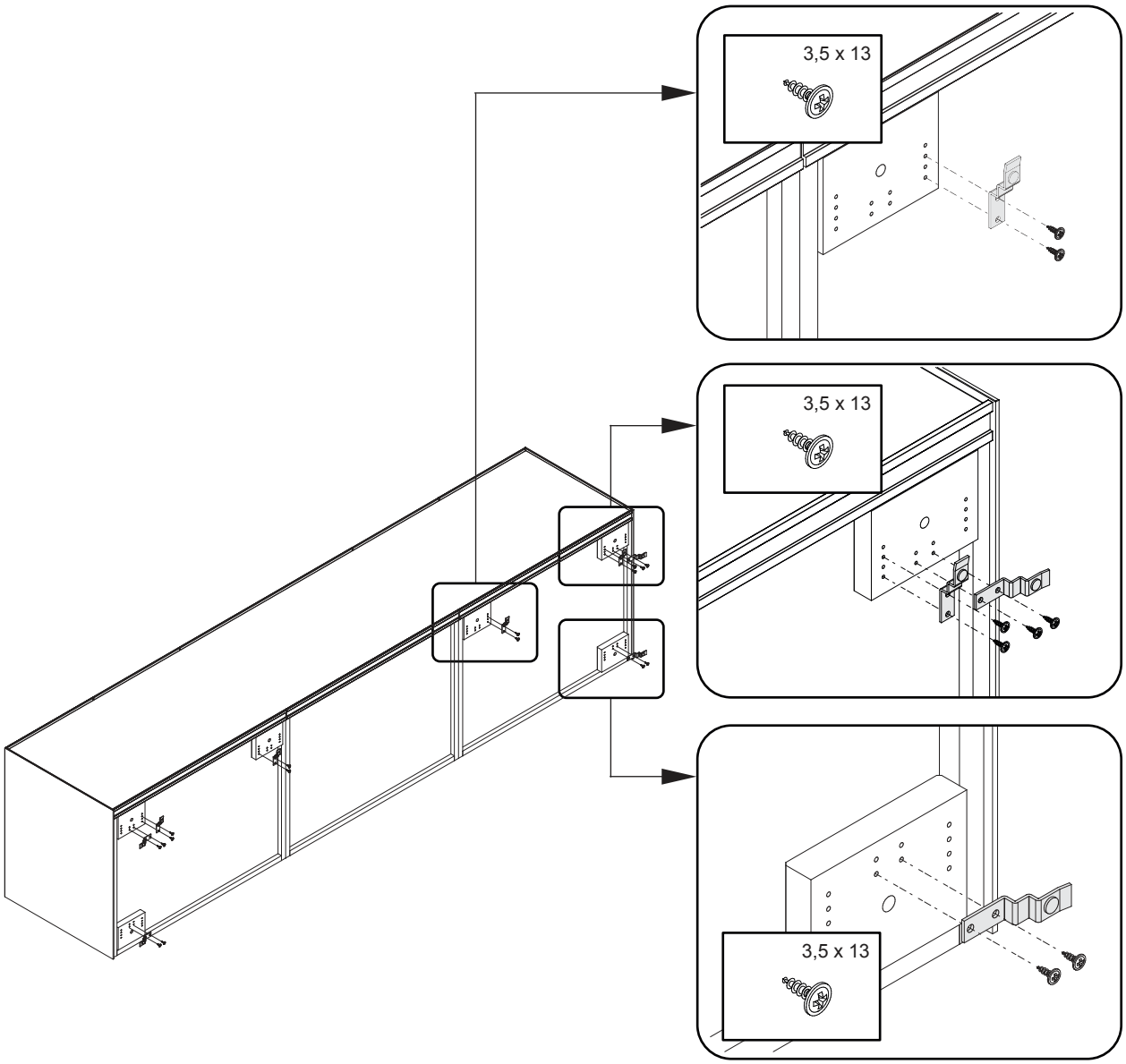

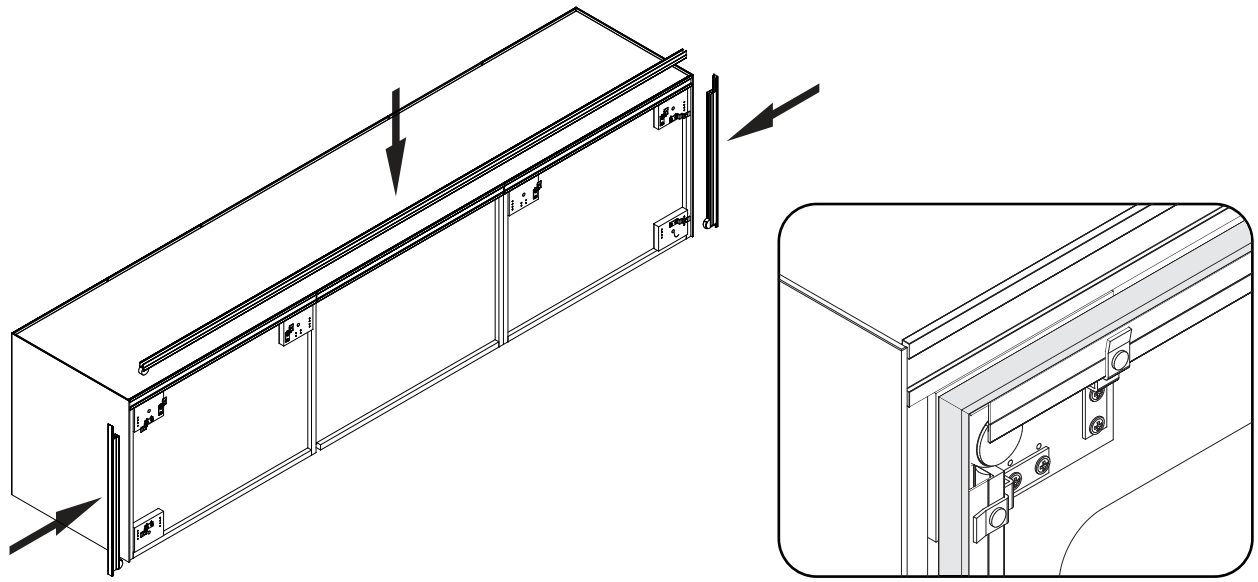

P1200MO

just cube light

interlübke

Montage Hintergrundbeleuchtung
Assemble background lighting

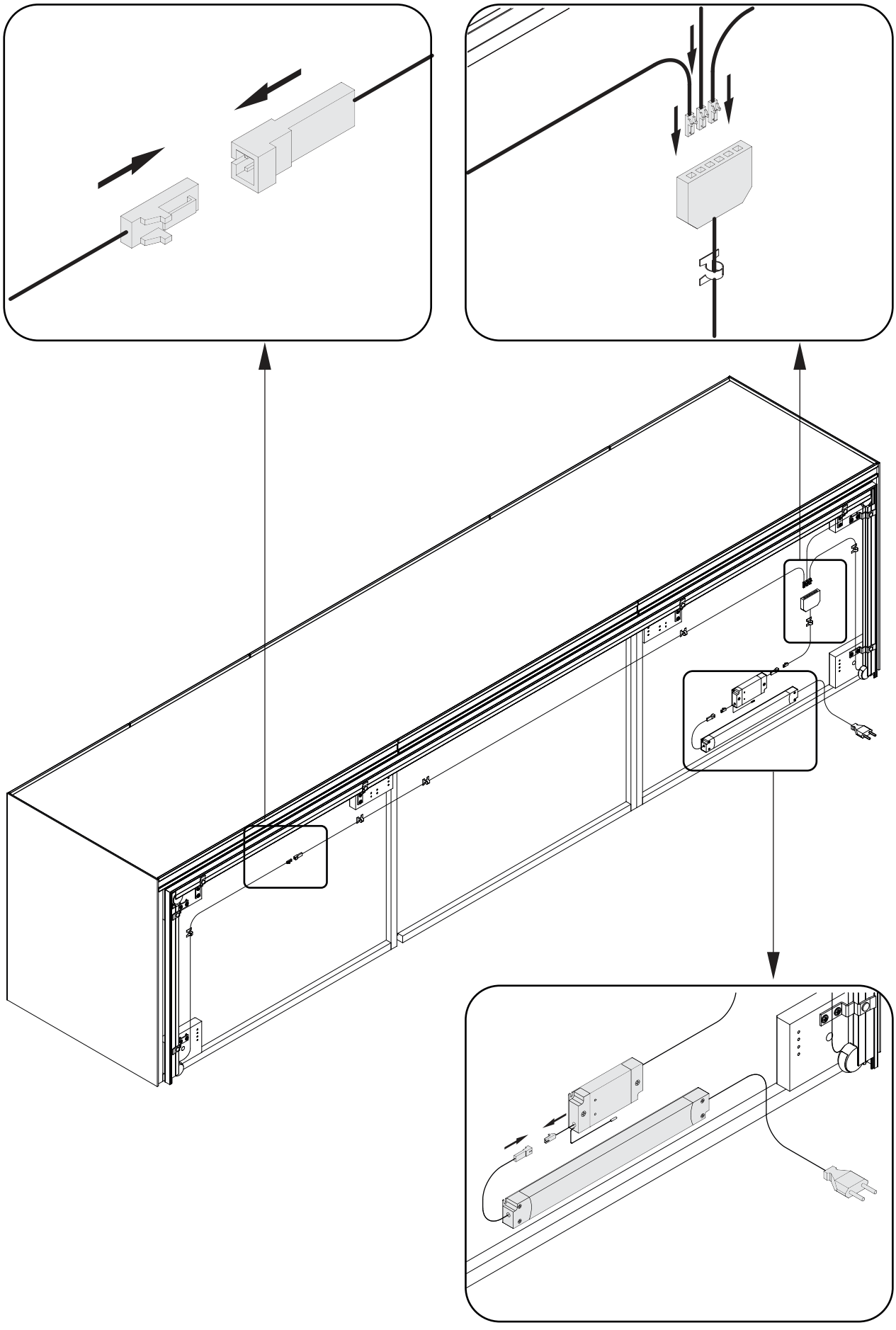

P1200MO

interlübke

S-Mitter MultiWhite²
24V
Typ: HA-MW2-E24 + HA-MW2-SMS

de **Technik in Kürze**

Funk-Handsender

Spannungsversorgung:	3 VDC
Batterie:	2x 1,5V AAA
Batterielebensdauer:	ca. 8 Monate bei durchschnittlicher Handhabung
Sendefrequenz:	433,9 MHz
Sendereichweite:	max. 30m im freien Feld
Standby Stromaufnahme:	10µA
Stromaufnahme Sendebetrieb:	10mA
Anzahl möglicher Empfänger:	unbegrenzt; in 4 Gruppen abhängig von der Funkreichweite

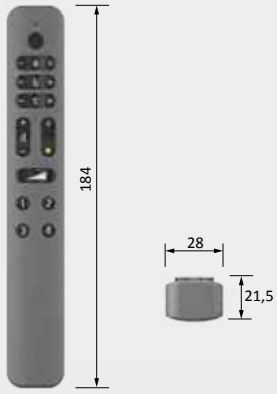

Empfänger

Nennspannung:	24VDC
Schaltleistung:	24VDC max. 72W
Lastarten:	LED MultiWhite² Leuchten
Anzahl möglicher Handsender:	max. 5
Kanalzuordnung:	bei Senderprogrammierung automatisch
Empfangsfrequenz:	433,9 MHz
Anschlüsse:	M2 Stecksystem

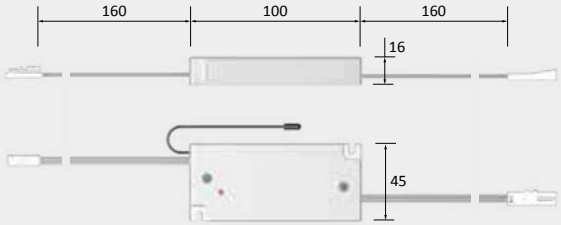

Wichtige Sicherheitshinweise:

1. Bei Installations- und Wartungsarbeiten sowie Reparaturen muss das System vollständig vom Elektronetz getrennt sein. Netzstecker ziehen und gegen Wiedereinstecken sichern.
2. Bei der Montage darf nur zugelassenes Installationsmaterial oder Systemzubehör verwendet werden.
3. Bei Schäden durch falschen Anschluss haben Sie keinen Anspruch auf Garantie.
4. Leitungen so verlegen, dass die Anschlussstellen nicht auf Zug beansprucht werden.
5. Wenn eine äußere flexible Leitung beschädigt ist, darf diese ausschließlich durch den Hersteller oder seinen Kundendienst ersetzt werden.
6. Keine Garantieansprüche bei eigenmächtigen Veränderungen.

Montageanleitung aufbewahren!
Bitte bewahren Sie diese Montageanleitung auch nach der Montage auf, um evtl. spätere Änderungen fachgerecht vornehmen zu können.

Eine Entsorgung mit dem normalen Haushaltsabfall ist nicht zulässig! Die Entsorgung muss gemäß den örtlichen Bestimmungen zur Abfallbeseitigung/Recycling erfolgen.

Der Funksender ist nach dem Herausziehen des Batterie-Sicherungsstreifens sofort für den im Set enthaltenen Empfänger einsatzbereit.

interlübke

S-Mitter MultiWhite²
24V
Typ: HA-MW2-E24 + HA-MW2-SMS

Hinweise zur Steuerung eines S-Mitter durch mehrere Sender:
Da jeder einzelne Sender bei einem Tastendruck jeweils den Befehl wechselt, kann es vorkommen, dass ein weiterer Sender ggf. 2x betätigt werden muss. Dieses ist zum Beispiel der Fall, wenn mit Sender A die Beleuchtung abgeschaltet wurde und inzwischen mit Sender B dieser wieder eingeschaltet wurde. In diesem Fall würde Sender A bei Drücken der entsprechenden Taste einen An-Beifehl senden, der aber zu keiner Schaltfunktion führt, da er zwischenzeitlich durch den Sender B bereits in diesen Schaltzustand versetzt wurde.

Hinweise zur Steuerung mehrere Empfänger MultiWhite² durch einen Sender:
Der Sender sendet stufenweise Signale zur Helligkeit und Farbtemperatursteuerung an die Empfänger. Bei räumlich weit auseinander liegenden Empfängern kann es vorkommen, dass das Signal nicht an alle Empfänger übertragen wurde. Bei der nächsten Signaländerung am Sender wird dies wieder ausgeglichen. Das System ist wieder synchron.

Anschluss des S-Mitter MultiWhite²
Anschluss der Stromversorgung über die Anschlüsse am Empfänger MultiWhite² herstellen. Spannung und Leistung der Last müssen zur ausgewählten Stromversorgung/EVG passen. Daber sind die Grenzwerte des S-Mitter einzuhalten. 24VDC max. 72W.

Programmierung S-Mitter MultiWhite²
Hierbei sollte der Abstand zwischen Funksender und Empfänger MultiWhite² nicht mehr als 0,5 m betragen. Es können 5 verschiedene Sender in einen S-Mitter MultiWhite² eingelernt werden. Der Funksender kann in eine unbegrenzte Anzahl von Funkempfängern verteilt auf max. 4 Gruppen eingelernt werden.

Vorgehenswelse - Einlernen:
1. Auf dem Empfänger MultiWhite² befinden sich zum Programmieren eine Taste und zur Anzeige eine LED.
2. Programmiertaste am S-Mitter MultiWhite² für ca. 1 Sekunde kurz drücken bis die LED dauerhaft aufleuchtet
3. Anschließend sofort die Kanaltaste a,b,c oder d auf dem Handsender 2x kurz drücken um ein Funktelegramm zu senden.Die LED geht kurz aus. Es können insgesamt max. 5 Sender eingelernt werden.
4. Nach ca.10 Sek. wird der Programmiervorgang automatisch beendet bzw. durch ein weiteres Drücken der Programmiertaste am S-Mitter wird diese sofort beendet.

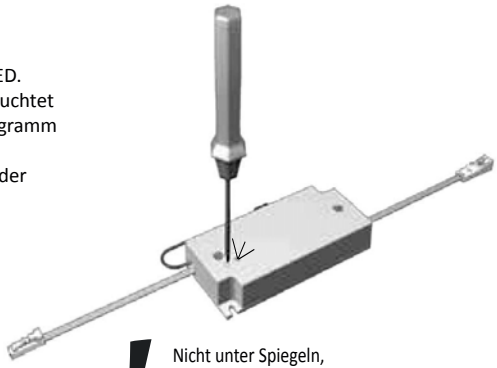

! Nicht unter Spiegeln, Metallflächen und Metallfolien montieren.

Vorgehensweise - Auslernen - Löschen des gesamten Senderspeichers
1. Programmiertaste am Empfänger MultiWhite² dauerhaft drücken. Die LED fängt an zu blinken.
2. Programmiertaste weiter solange gedrückt halten bis das Blinken der LED beendet ist.
3. Nach Loslassen der Taste ist die Löschung aller Sender erfolgt.

Funk Übertragung
Die Funk Übertragung erfolgt auf einem nicht exclusiven, verfügbaren Übertragungsweg, deshalb können Störungen nicht ausgeschlossen werden. Die Funk Übertragung ist nicht geeignet für Sicherheits-Anwendungen (Not-Aus, Not-Ruf). Das Funksystem ist für den Einsatz im Wohnbereich bestimmt. Die Sende-Reichweite eines Funk-Senders beträgt im Freifeld max. 30m.

Gefahren und Entsorgungshinweise
Sorgen Sie für einen sicheren Zustand der eingesteckten Last, damit durch das Einschalten der Last keine Gefahr entsteht. Das Gerät ist nur für das Schalten und Dimmen von Beleuchtung bestimmt, andere Endgeräte dürfen nicht an das System angeschlossen werden. Beachten Sie die zulässige Höchstlast der angeschlossenen Last / EVG und des Empfänger MultiWhite² (siehe technische Daten).

Batterien von Kindern fernhalten.
Falls Batterien verschluckt werden, rufen Sie sofort einen Arzt. Batterien nicht verpolen, sowie + und - Kennzeichnung auf Batterie und Gerät beachten. Das Gerät wird mit Standartbatterie geliefert, diese darf nicht aufgeladen werden, Ein Laden dieser Batterien kann zu Personen - und Sachschäden durch explodierende oder auslaufende Batterien führen. Beachten Sie bitte alle auf der Batterie aufgedruckten Sicherheitshinweise. Öffnen Sie die Batterie niemals und werfen Sie die Batterie oder das Gerät niemals in ein Feuer und beachten Sie bei der Entsorgung die örtlichen Bestimmungen.

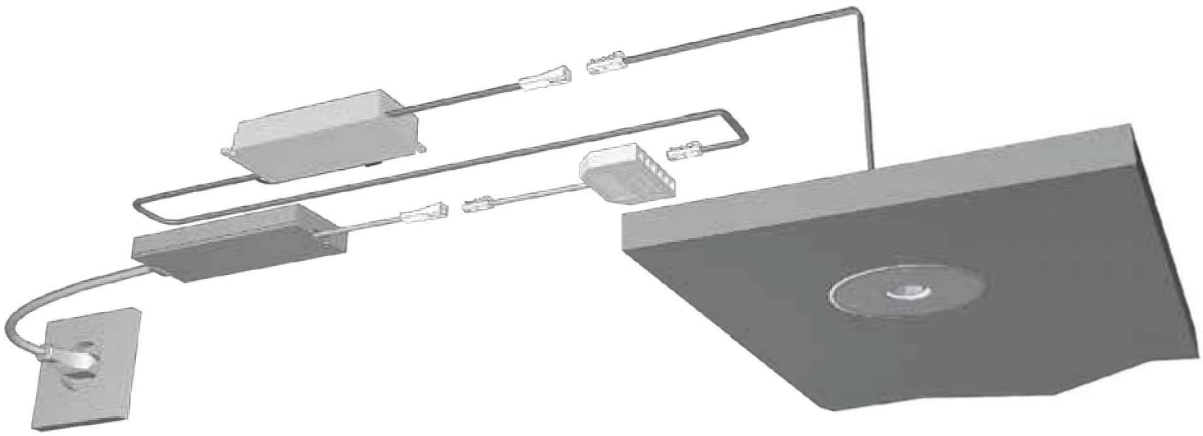

just cube light

interlübke

Montage Vitrinenbeleuchtung
Assemble display cabinet lighting

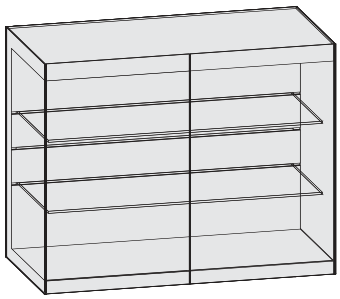

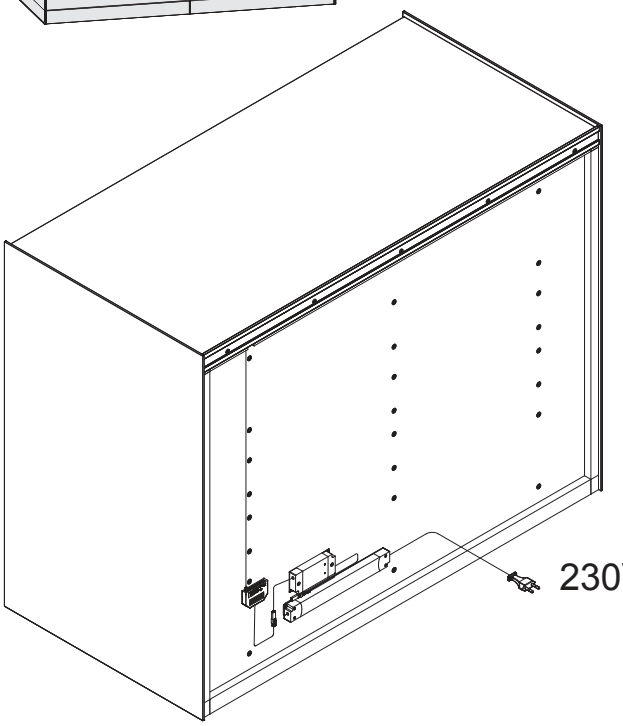

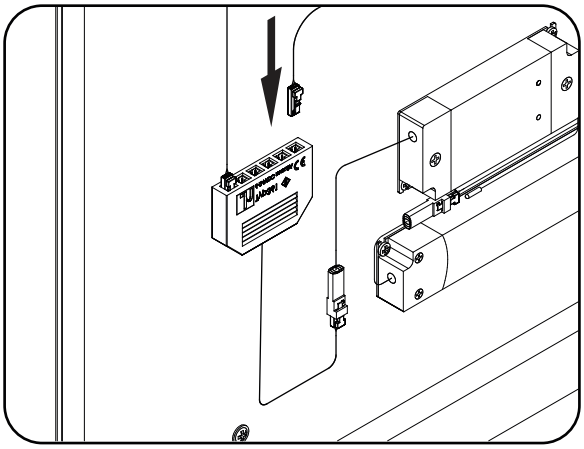

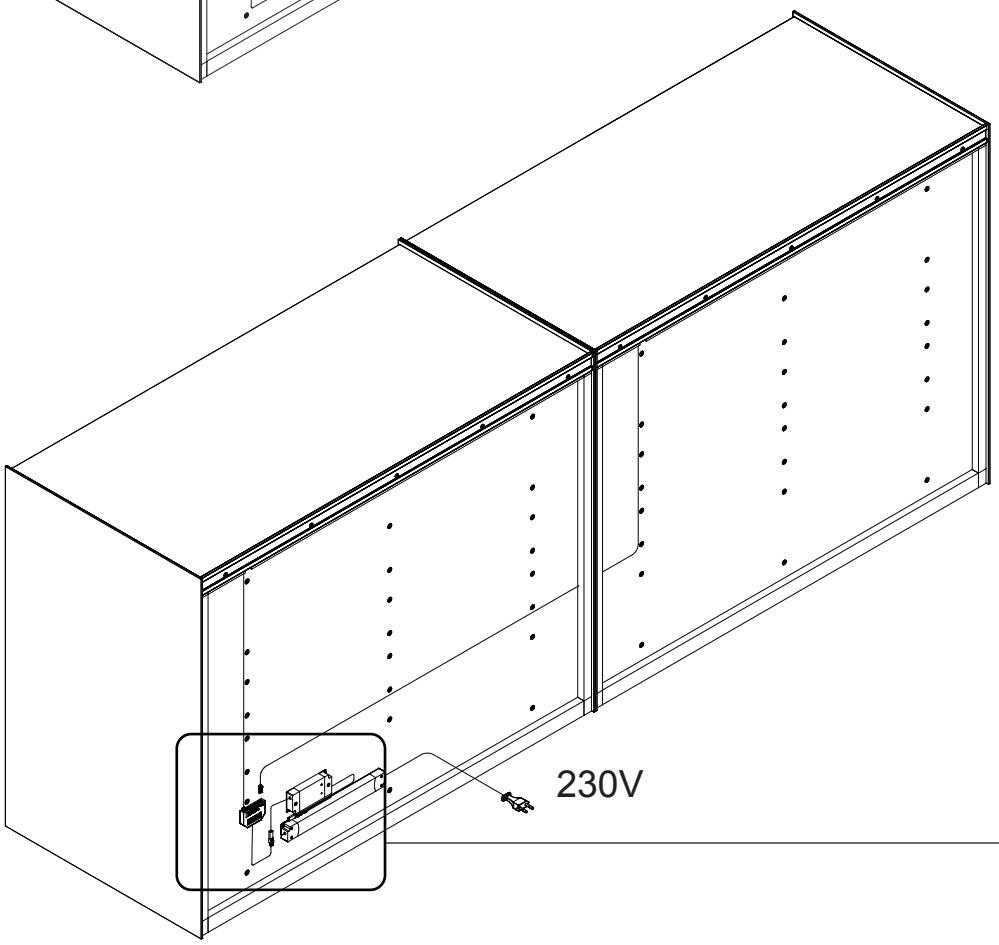

P1201MO

interlübke

S-Mitter MultiWhite²
24V
Typ: HA-MW2-E24 + HA-MW2-SMS

de **Technik in Kürze**

Funk-Handsender

Spannungsversorgung:	3 VDC
Batterie:	2x 1,5V AAA
Batterielebensdauer:	ca. 8 Monate bei durchschnittlicher Handhabung
Sendefrequenz:	433,9 MHz
Sendereichweite:	max. 30m im freien Feld
Standby Stromaufnahme:	10µA
Stromaufnahme Sendebetrieb:	10mA
Anzahl möglicher Empfänger:	unbegrenzt; in 4 Gruppen abhängig von der Funkreichweite

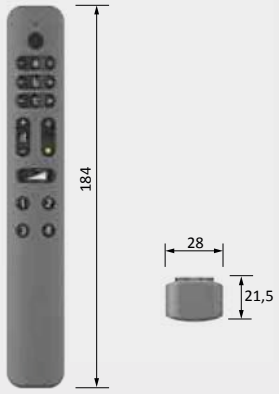

Empfänger

Nennspannung:	24VDC
Schaltleistung:	24VDC max. 72W
Lastarten:	LED MultiWhite² Leuchten
Anzahl möglicher Handsender:	max. 5
Kanalzuordnung:	bei Senderprogrammierung automatisch
Empfangsfrequenz:	433,9 MHz
Anschlüsse:	M2 Stecksystem

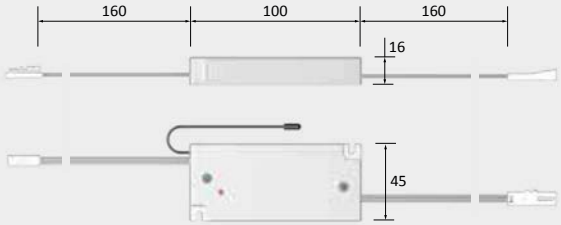

Wichtige Sicherheitshinweise:

1. Bei Installations- und Wartungsarbeiten sowie Reparaturen muss das System vollständig vom Elektronetz getrennt sein. Netzstecker ziehen und gegen Wiedereinstecken sichern.
2. Bei der Montage darf nur zugelassenes Installationsmaterial oder Systemzubehör verwendet werden.
3. Bei Schäden durch falschen Anschluss haben Sie keinen Anspruch auf Garantie.
4. Leitungen so verlegen, dass die Anschlussstellen nicht auf Zug beansprucht werden.
5. Wenn eine äußere flexible Leitung beschädigt ist, darf diese ausschließlich durch den Hersteller oder seinen Kundendienst ersetzt werden.
6. Keine Garantieansprüche bei eigenmächtigen Veränderungen.

Montageanleitung aufbewahren!
Bitte bewahren Sie diese Montageanleitung auch nach der Montage auf, um evtl. spätere Änderungen fachgerecht vornehmen zu können.

Eine Entsorgung mit dem normalen Haushaltsabfall ist nicht zulässig! Die Entsorgung muss gemäß den örtlichen Bestimmungen zur Abfallbeseitigung/Recycling erfolgen.

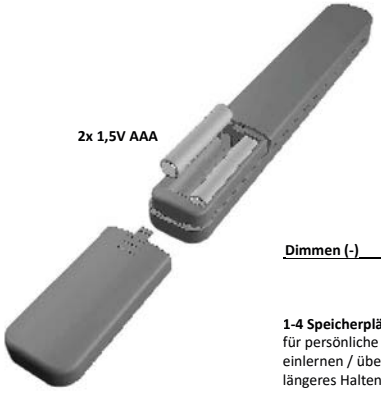

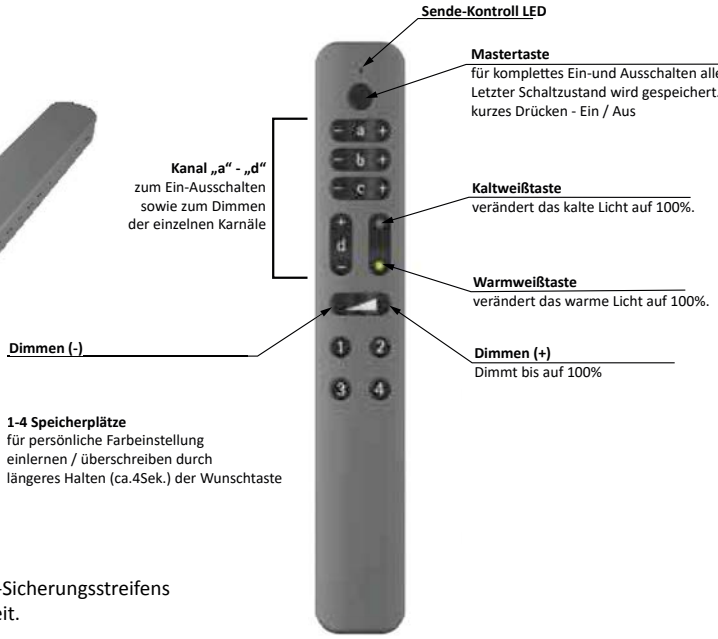

Der Funksender ist nach dem Herausziehen des Batterie-Sicherungsstreifens sofort für den im Set enthaltenen Empfänger einsatzbereit.

interlübke

S-Mitter MultiWhite²
24V
Typ: HA-MW2-E24 + HA-MW2-SMS

Hinweise zur Steuerung eines S-Mitter durch mehrere Sender:
Da jeder einzelne Sender bei einem Tastendruck jeweils den Befehl wechselt, kann es vorkommen, dass ein weiterer Sender ggf. 2x betätigt werden muss. Dieses ist zum Beispiel der Fall, wenn mit Sender A die Beleuchtung abgeschaltet wurde und inzwischen mit Sender B dieser wieder eingeschaltet wurde. In diesem Fall würde Sender A bei Drücken der entsprechenden Taste einen An-Beifehl senden, der aber zu keiner Schaltfunktion führt, da er zwischenzeitlich durch den Sender B bereits in diesen Schaltzustand versetzt wurde.

Hinweise zur Steuerung mehrere Empfänger MultiWhite² durch einen Sender:
Der Sender sendet stufenweise Signale zur Helligkeit und Farbtemperatursteuerung an die Empfänger. Bei räumlich weit auseinander liegenden Empfängern kann es vorkommen, dass das Signal nicht an alle Empfänger übertragen wurde. Bei der nächsten Signaländerung am Sender wird dies wieder ausgeglichen. Das System ist wieder synchron.

Anschluss des S-Mitter MultiWhite²
Anschluss der Stromversorgung über die Anschlüsse am Empfänger MultiWhite² herstellen. Spannung und Leistung der Last müssen zur ausgewählten Stromversorgung/EVG passen. Daber sind die Grenzwerte des S-Mitter einzuhalten. 24VDC max. 72W.

Programmierung S-Mitter MultiWhite²
Hierbei sollte der Abstand zwischen Funksender und Empfänger MultiWhite² nicht mehr als 0,5 m betragen. Es können 5 verschiedene Sender in einen S-Mitter MultiWhite² eingelernt werden. Der Funksender kann in eine unbegrenzte Anzahl von Funkempfängern verteilt auf max. 4 Gruppen eingelernt werden.

Vorgehenswelse - Einlernen:
1. Auf dem Empfänger MultiWhite² befinden sich zum Programmieren eine Taste und zur Anzeige eine LED.
2. Programmiertaste am S-Mitter MultiWhite² für ca. 1 Sekunde kurz drücken bis die LED dauerhaft aufleuchtet
3. Anschließend sofort die Kanaltaste a,b,c oder d auf dem Handsender 2x kurz drücken um ein Funktelegramm zu senden.Die LED geht kurz aus. Es können insgesamt max. 5 Sender eingelernt werden.
4. Nach ca.10 Sek. wird der Programmiervorgang automatisch beendet bzw. durch ein weiteres Drücken der Programmiertaste am S-Mitter wird diese sofort beendet.

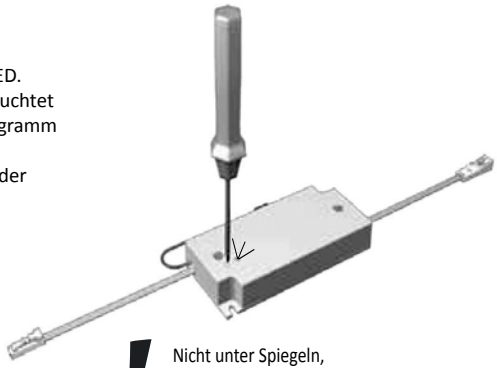

! Nicht unter Spiegeln, Metallflächen und Metallfolien montieren.

Vorgehensweise - Auslernen - Löschen des gesamten Senderspeichers
1. Programmiertaste am Empfänger MultiWhite² dauerhaft drücken. Die LED fängt an zu blinken.
2. Programmiertaste weiter solange gedrückt halten bis das Blinken der LED beendet ist.
3. Nach Loslassen der Taste ist die Löschung aller Sender erfolgt.

Funk Übertragung
Die Funk Übertragung erfolgt auf einem nicht exclusiven, verfügbaren Übertragungsweg, deshalb können Störungen nicht ausgeschlossen werden. Die Funk Übertragung ist nicht geeignet für Sicherheits-Anwendungen (Not-Aus, Not-Ruf). Das Funksystem ist für den Einsatz im Wohnbereich bestimmt. Die Sende-Reichweite eines Funk-Senders beträgt im Freifeld max. 30m.

Gefahren und Entsorgungshinweise
Sorgen Sie für einen sicheren Zustand der eingesteckten Last, damit durch das Einschalten der Last keine Gefahr entsteht. Das Gerät ist nur für das Schalten und Dimmen von Beleuchtung bestimmt, andere Endgeräte dürfen nicht an das System angeschlossen werden. Beachten Sie die zulässige Höchstlast der angeschlossenen Last / EVG und des Empfänger MultiWhite² (siehe technische Daten).

Batterien von Kindern fernhalten.
Falls Batterien verschluckt werden, rufen Sie sofort einen Arzt. Batterien nicht verpolen, sowie + und - Kennzeichnung auf Batterie und Gerät beachten. Das Gerät wird mit Standartbatterie geliefert, diese darf nicht aufgeladen werden, Ein Laden dieser Batterien kann zu Personen - und Sachschäden durch explodierende oder auslaufende Batterien führen. Beachten Sie bitte alle auf der Batterie aufgedruckten Sicherheitshinweise. Öffnen Sie die Batterie niemals und werfen Sie die Batterie oder das Gerät niemals in ein Feuer und beachten Sie bei der Entsorgung die örtlichen Bestimmungen.

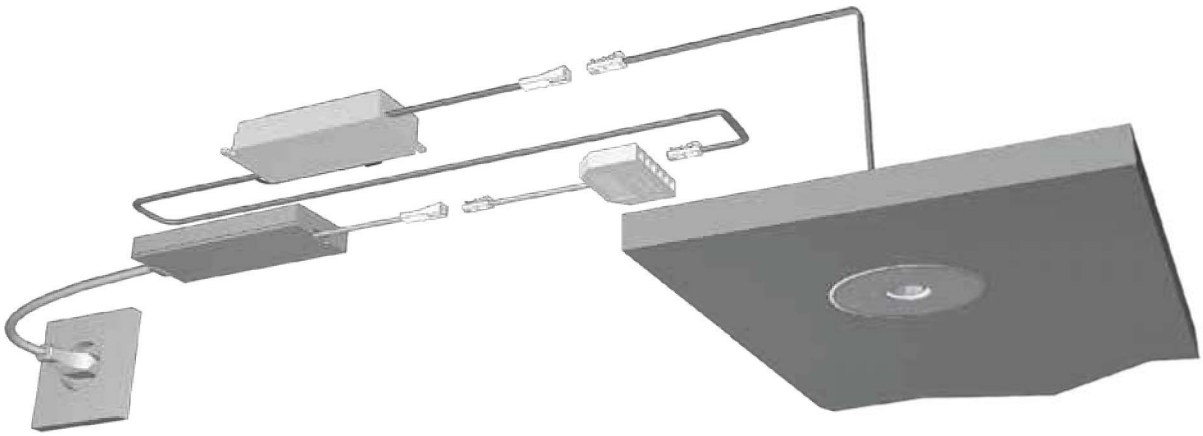

just cube light

interlübke

Verstärkungsschiene Oberboden
Reinforcing bars of top shelf

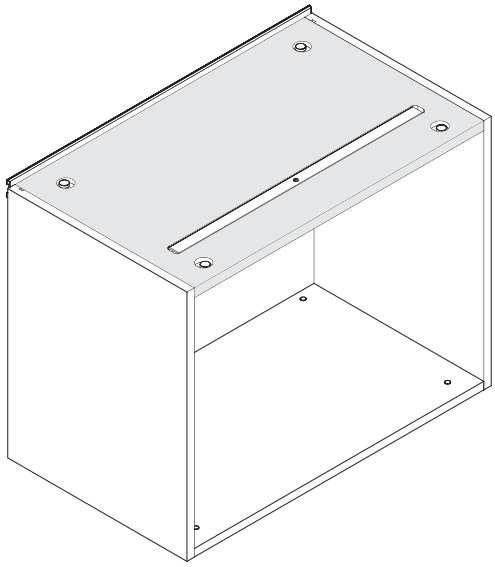

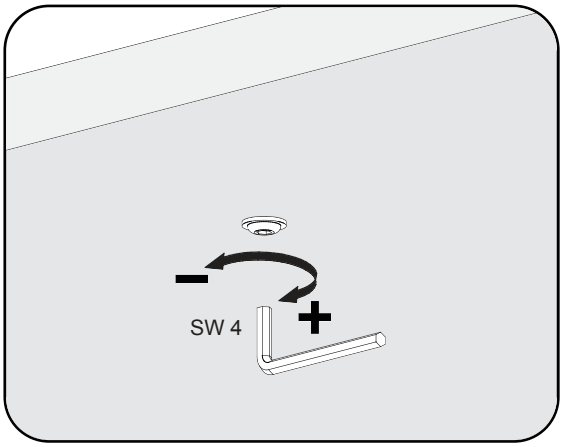

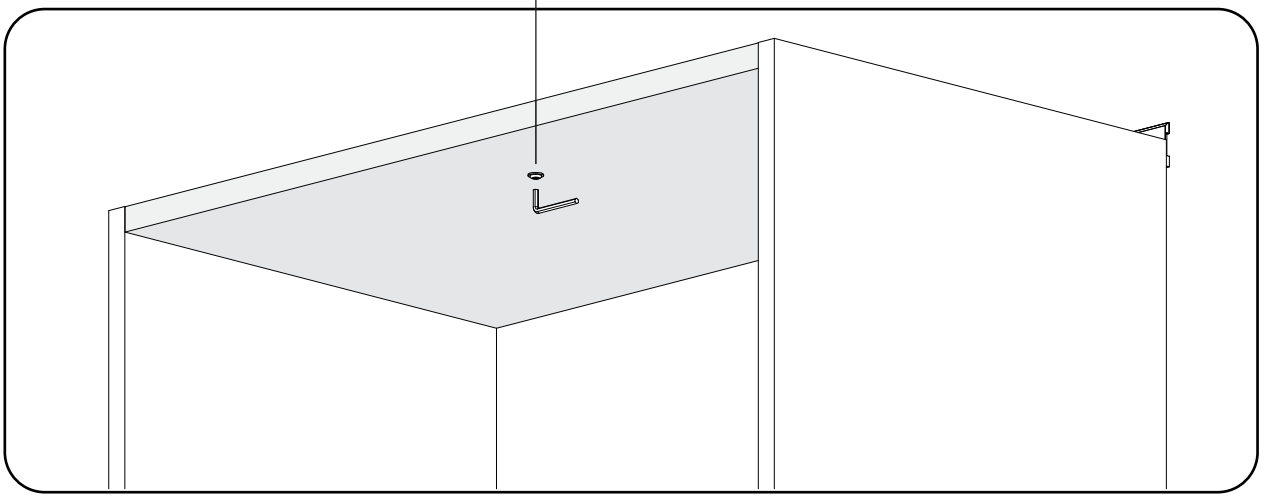

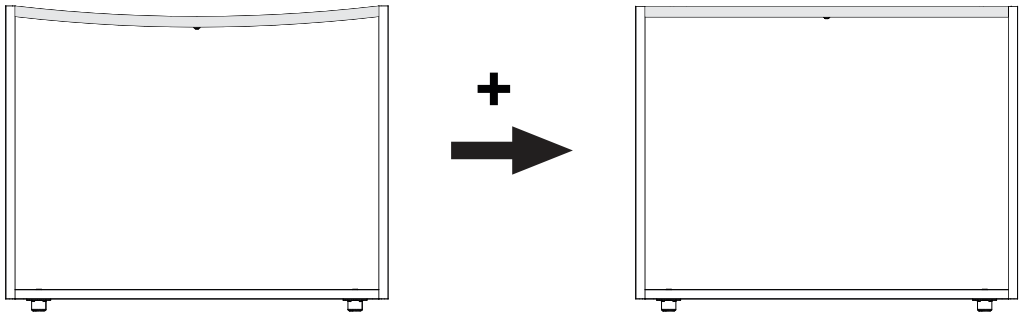

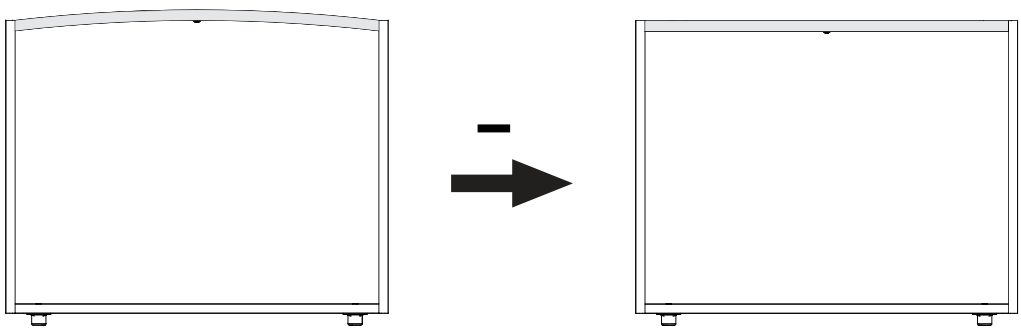

P1210MO

just cube light

interlübke

Seitenwange montieren
Assemble side panels

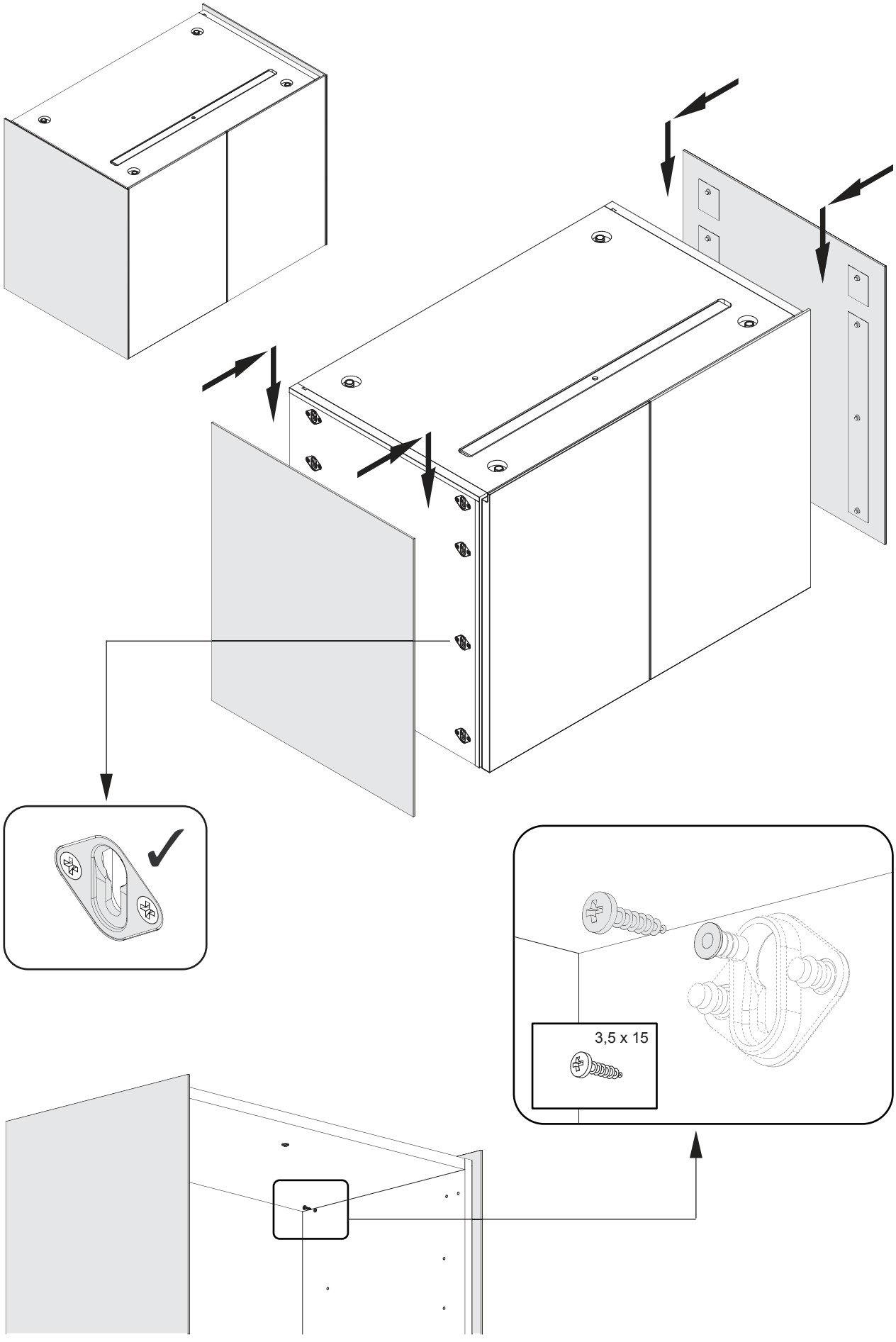

P1205MO

just cube light

interlübke

Ausrichtung
Adjustment

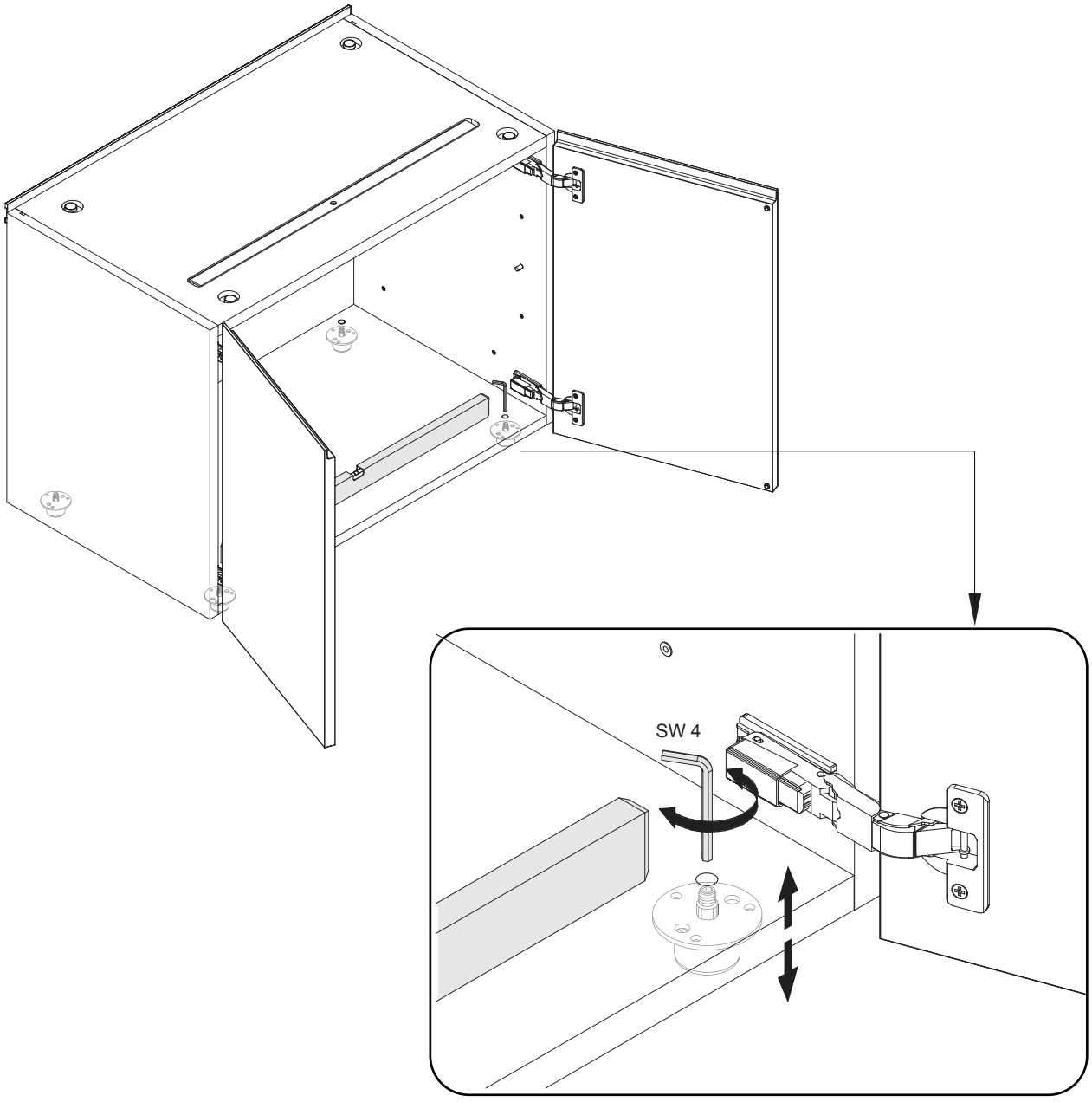

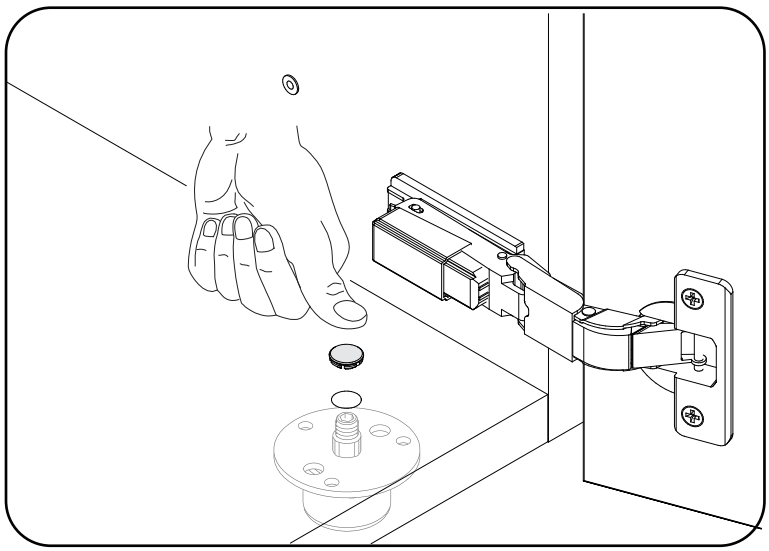

P1220MO

just cube light

interlübke

Kippsicherung
Anti topple protection

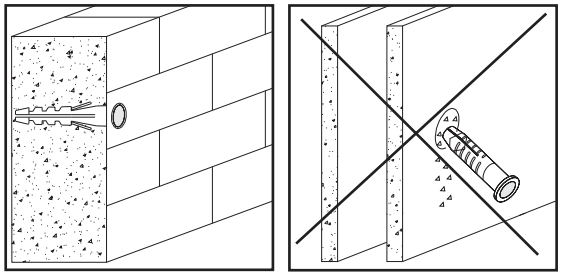

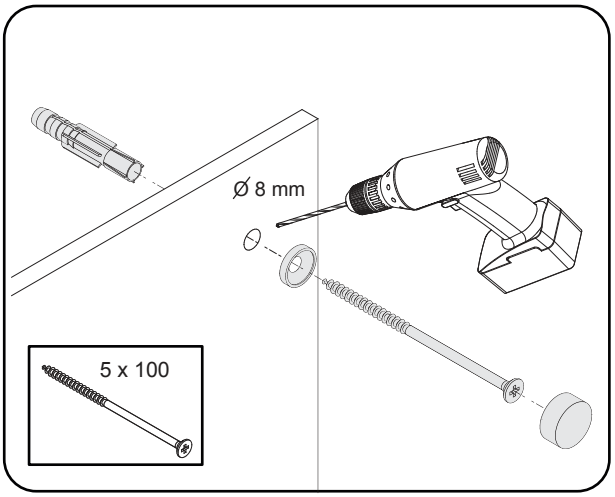

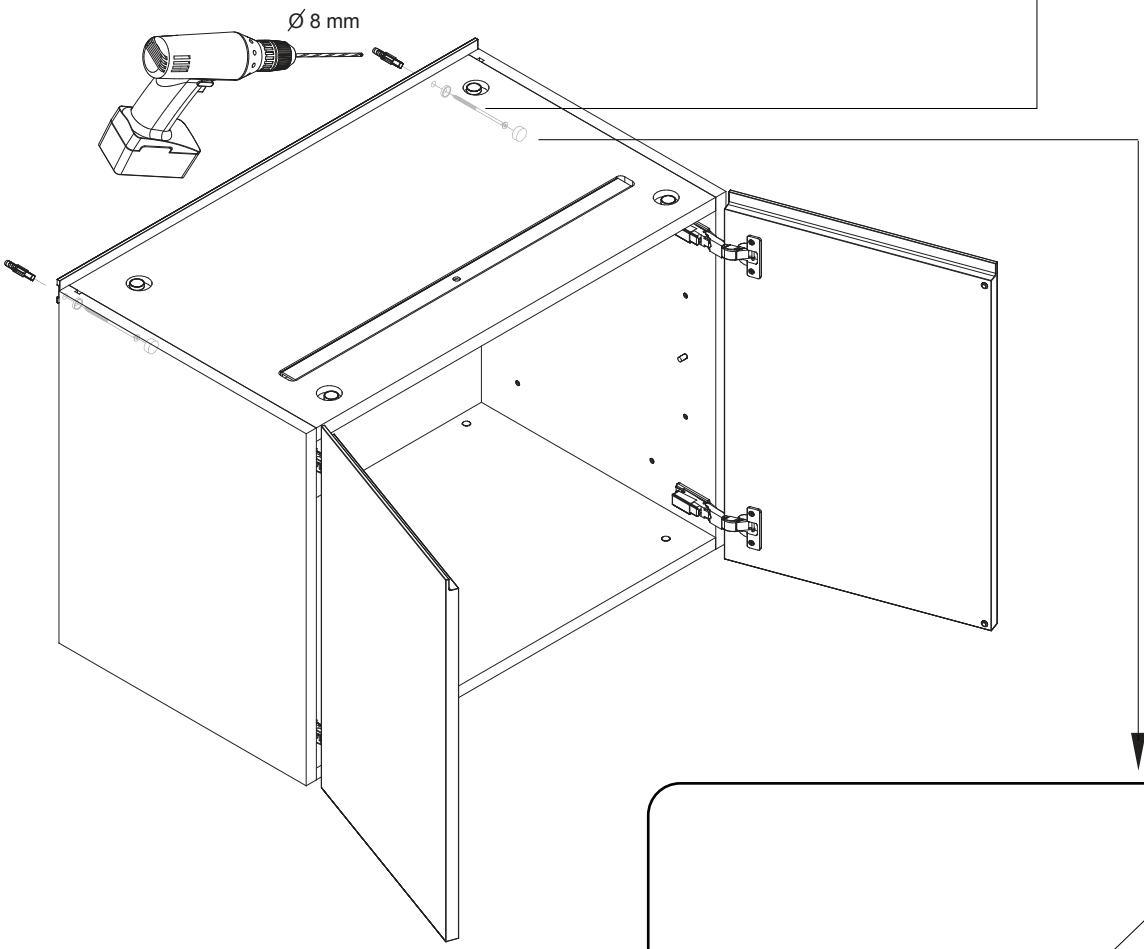

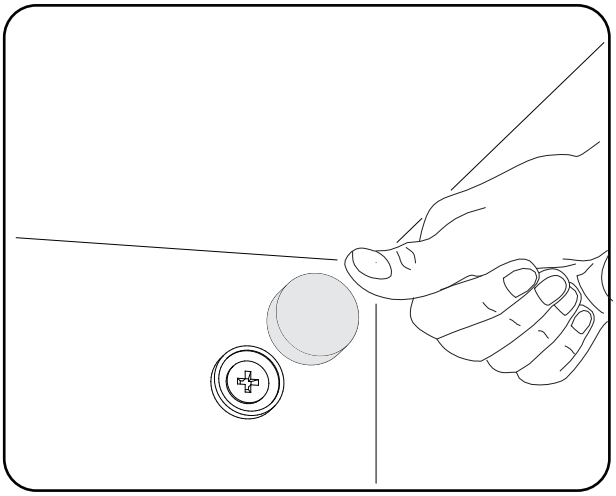

P1220MO

just cube light

interlübke

Raumteilergewichte montieren
Assemble room divider weights

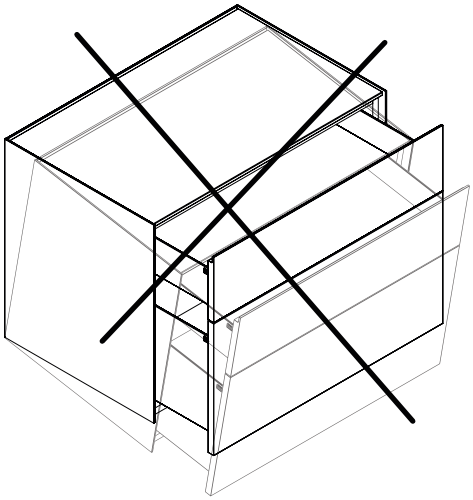

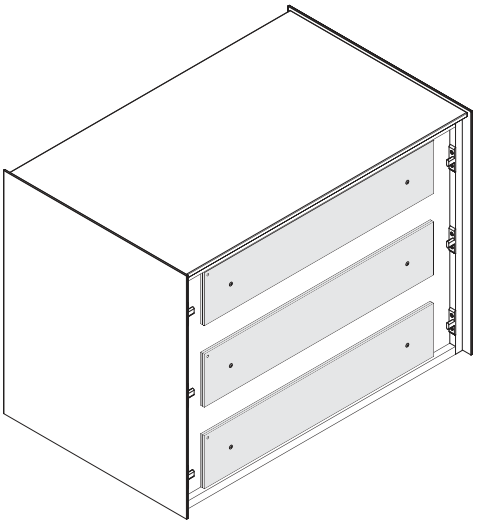

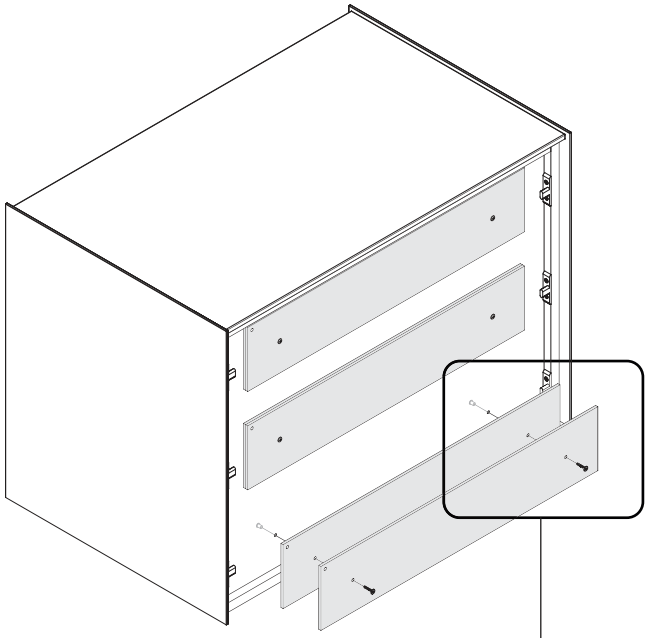

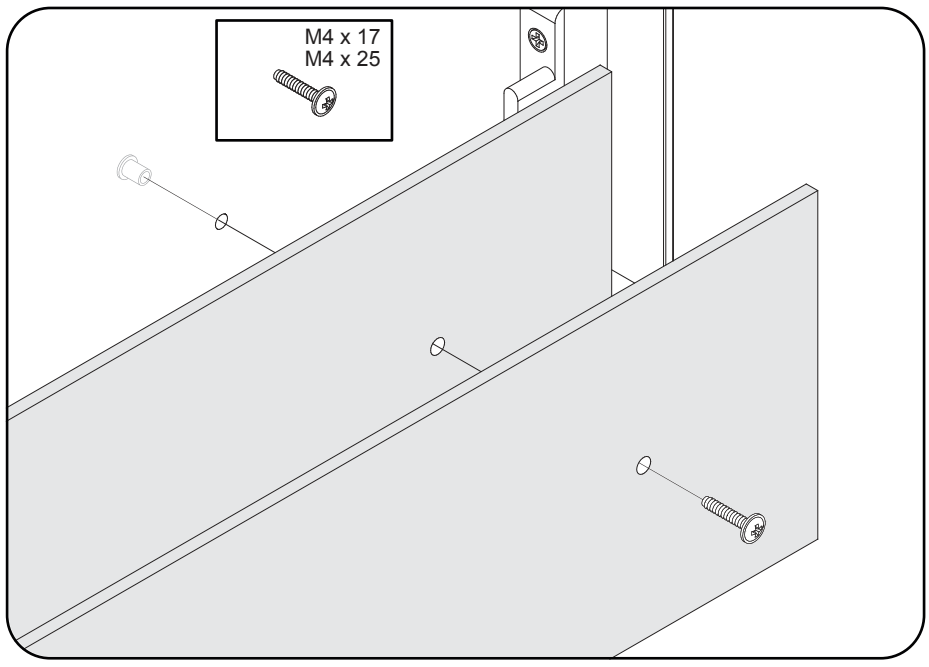

P1230MO

just cube light

interlübke

Blenden montieren
Assemble faceplates

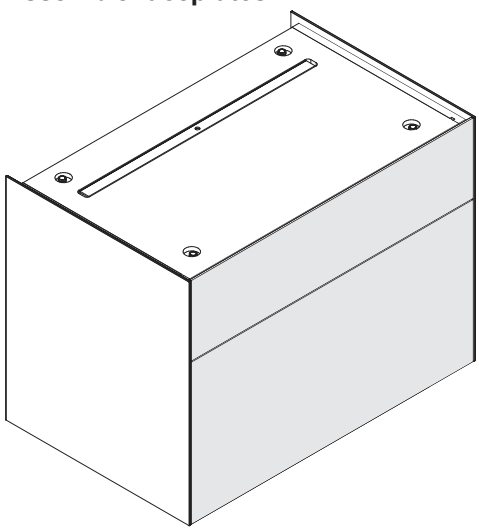

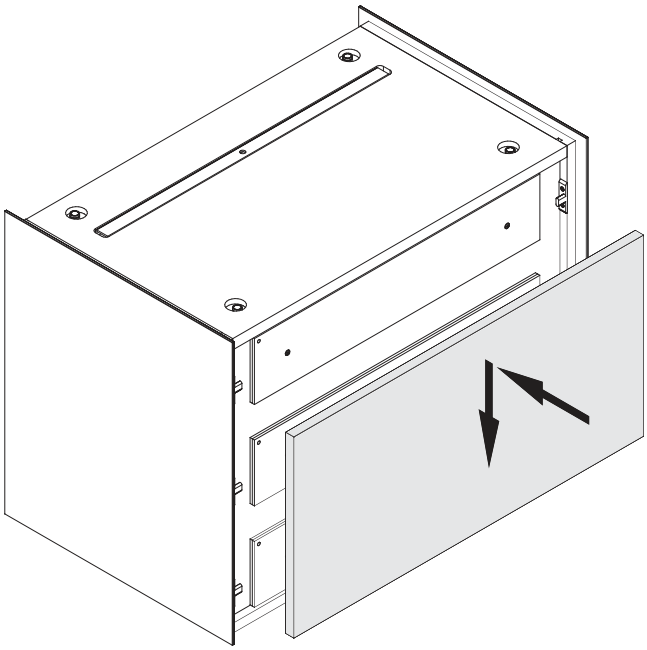

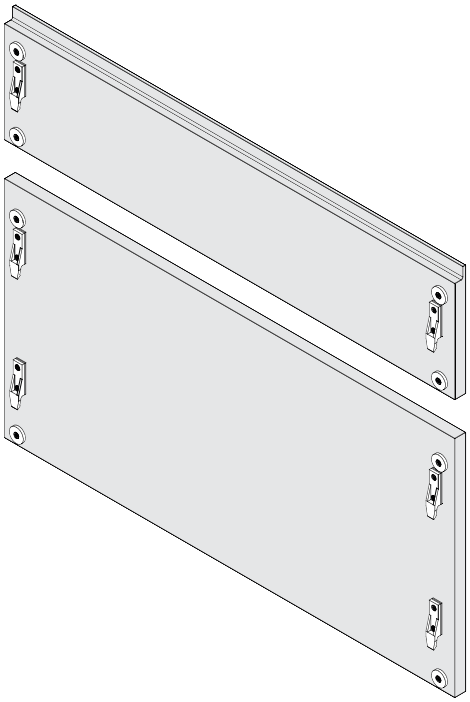

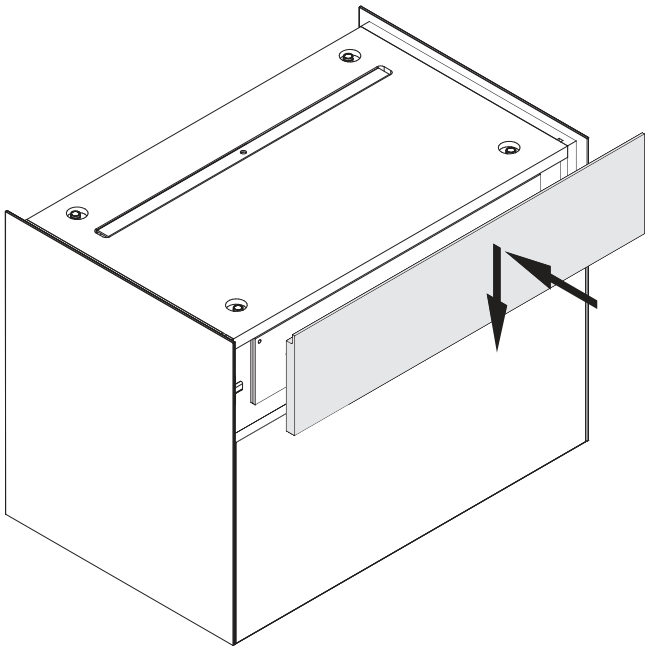

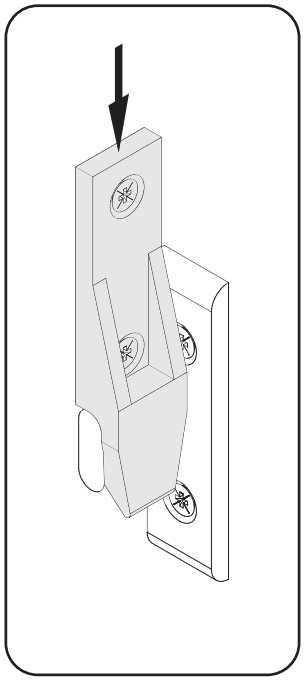

P1230MO

just cube light

interlübke

Inneneinteilung
Interiors

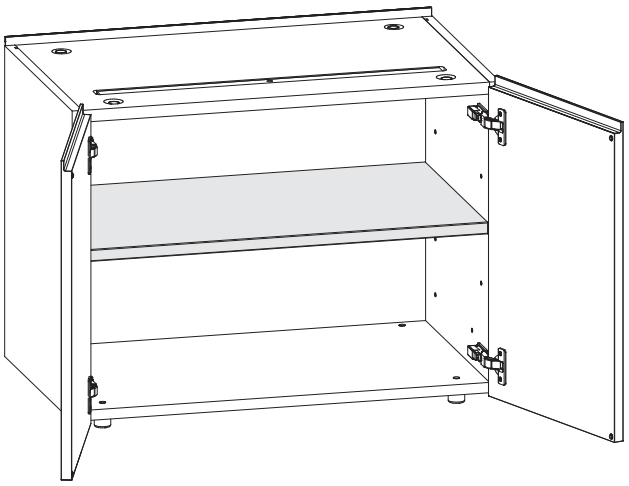

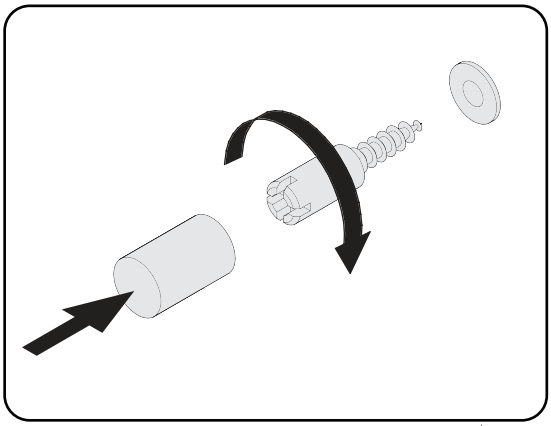

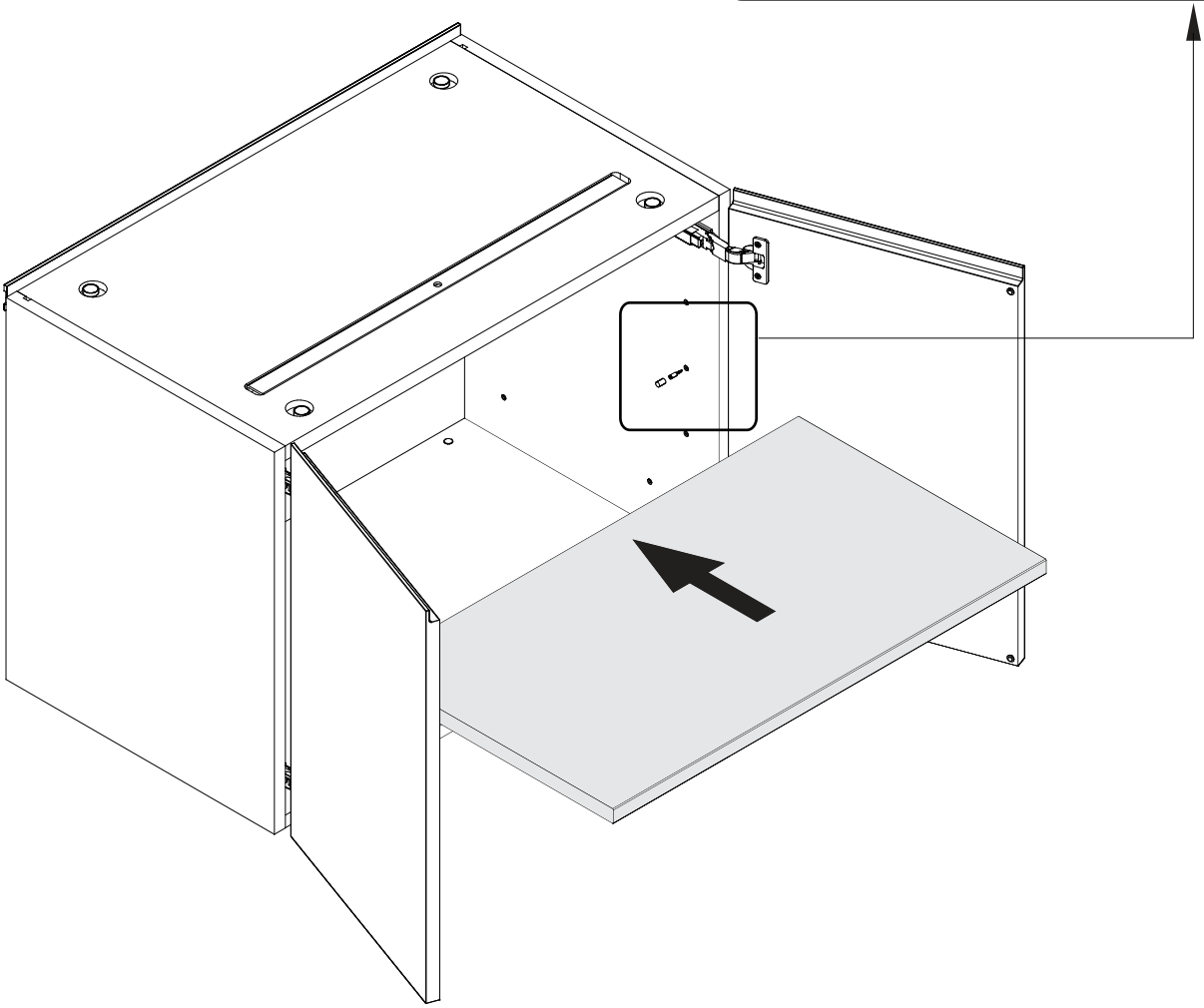

P1240MO

just cube light

interlübke

Ausrichten Türen
Adjustment doors

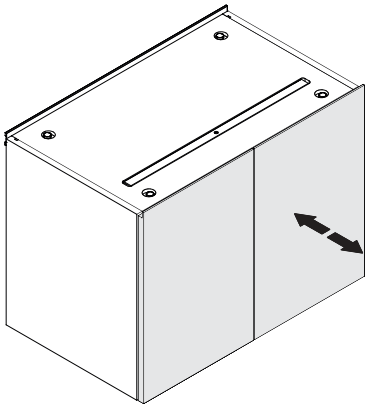

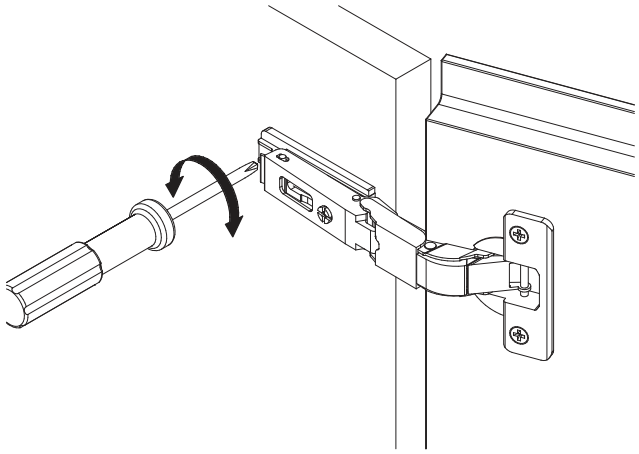

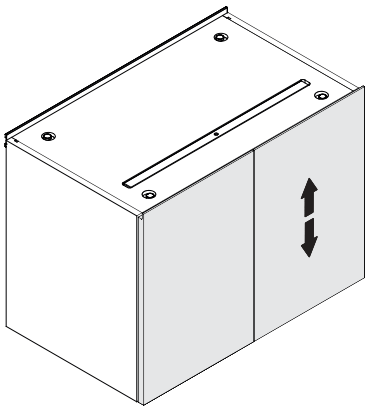

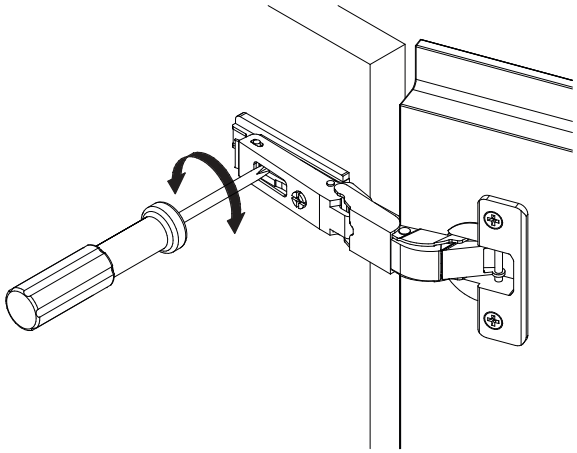

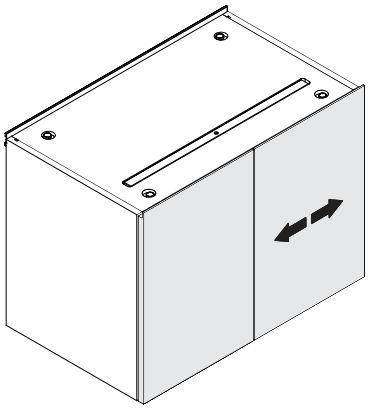

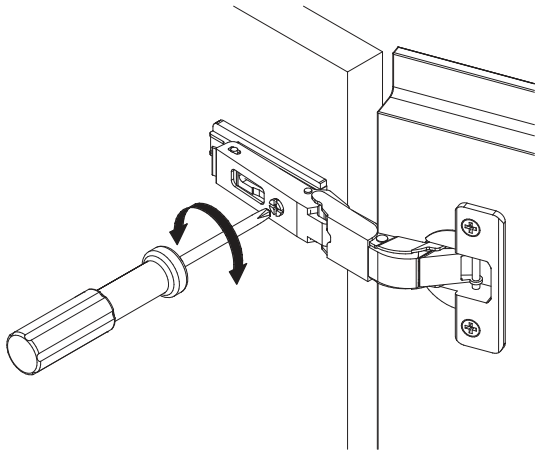

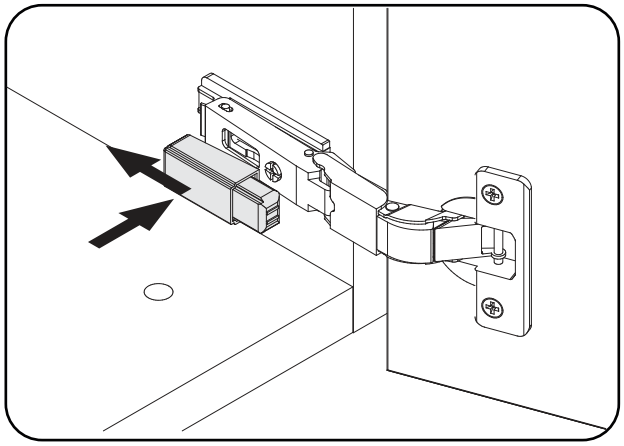

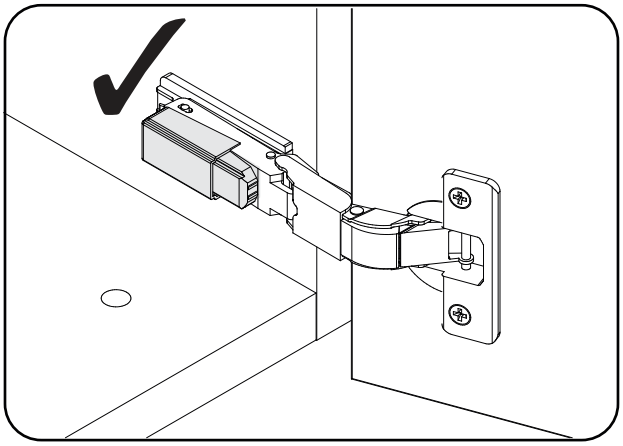

P1250MO

interlübke

Schubkasten ausrichten
Adjust drawers

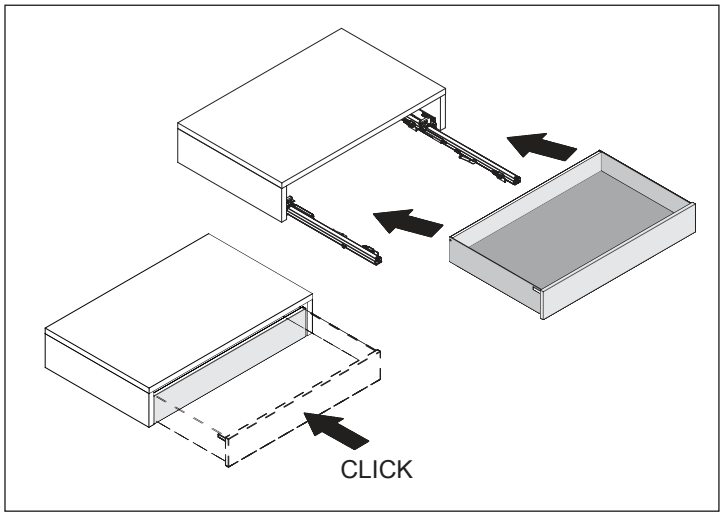

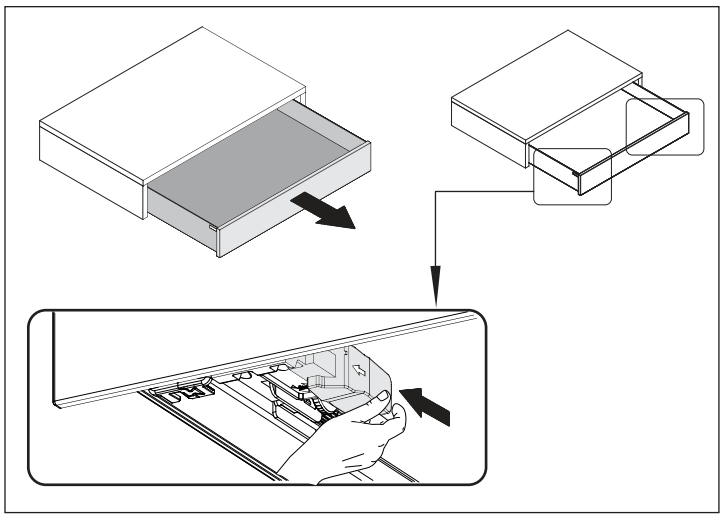

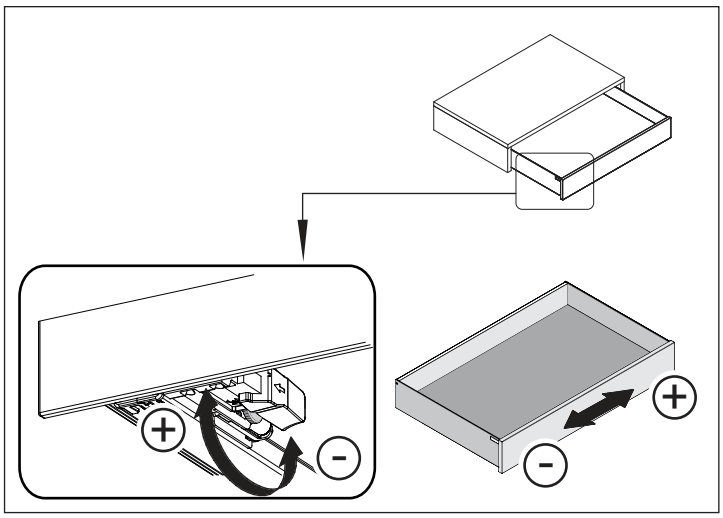

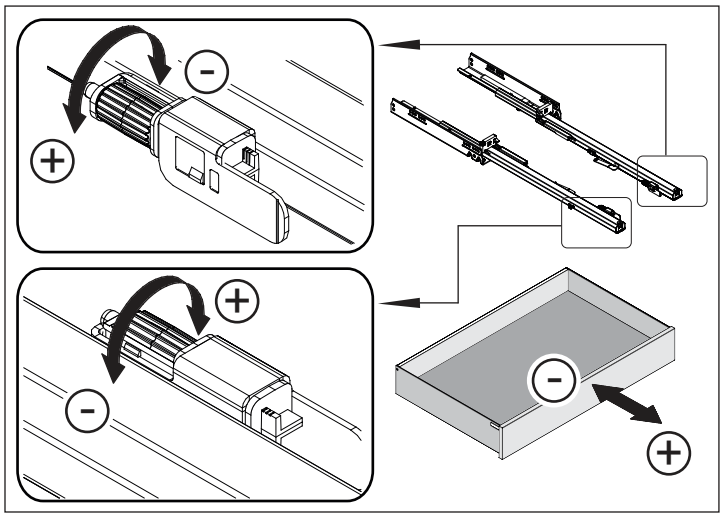

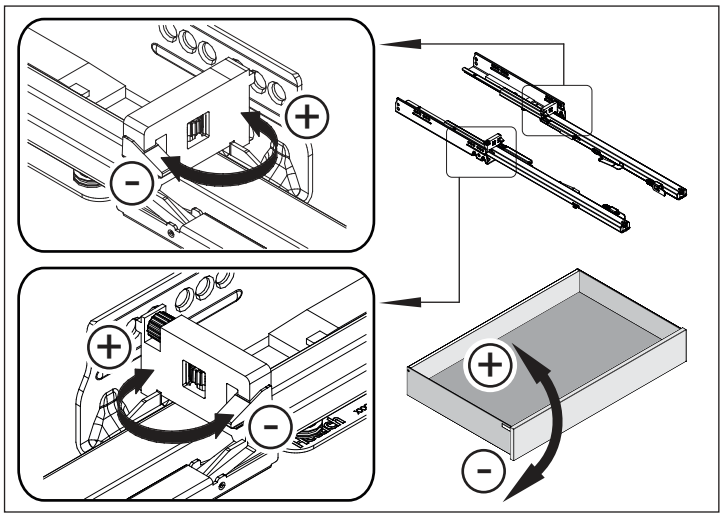

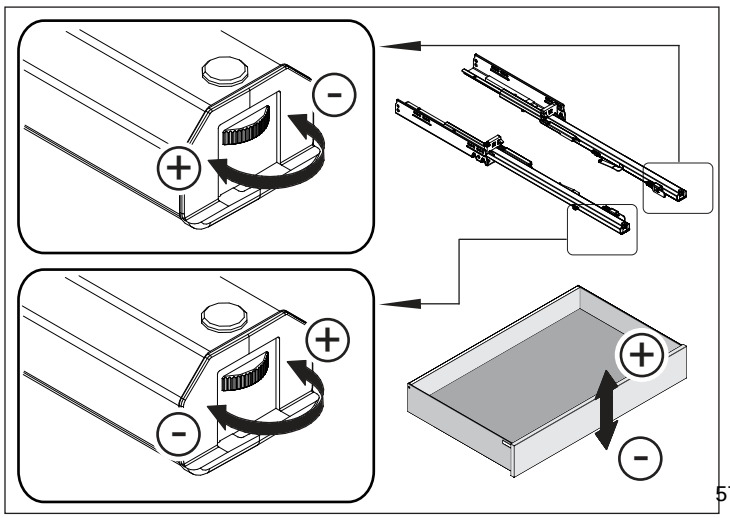

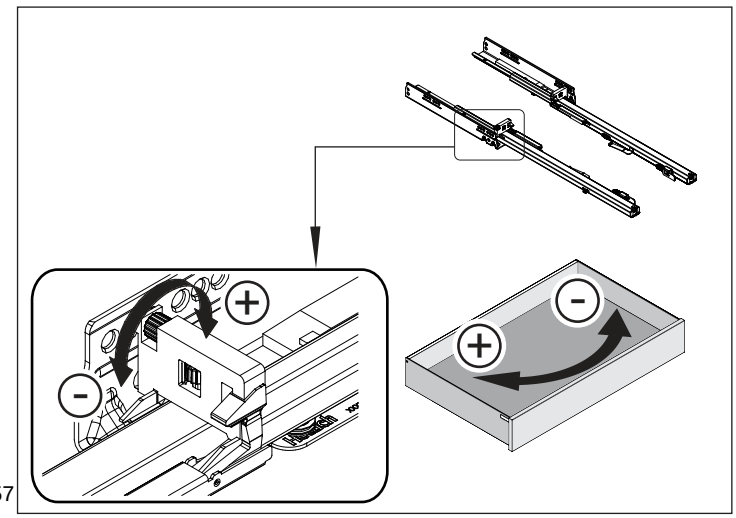

just cube light

interlübke

Klappen einstellen
Adjust flap

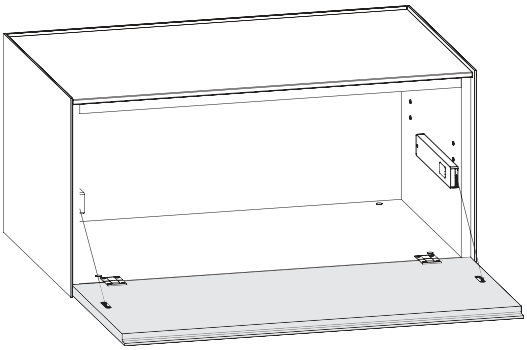

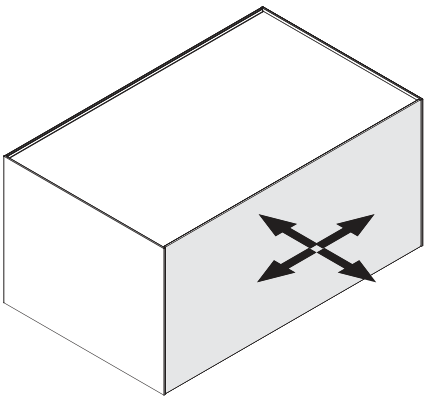

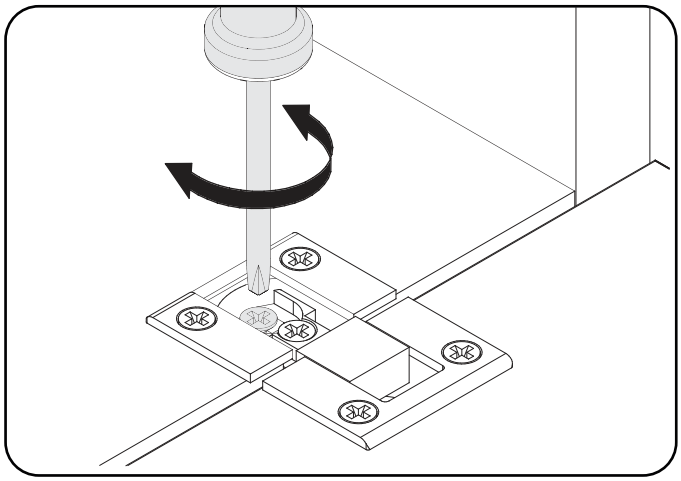

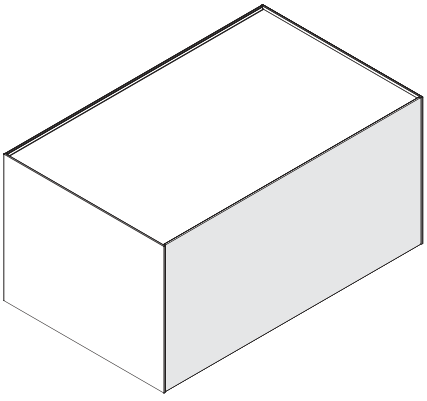

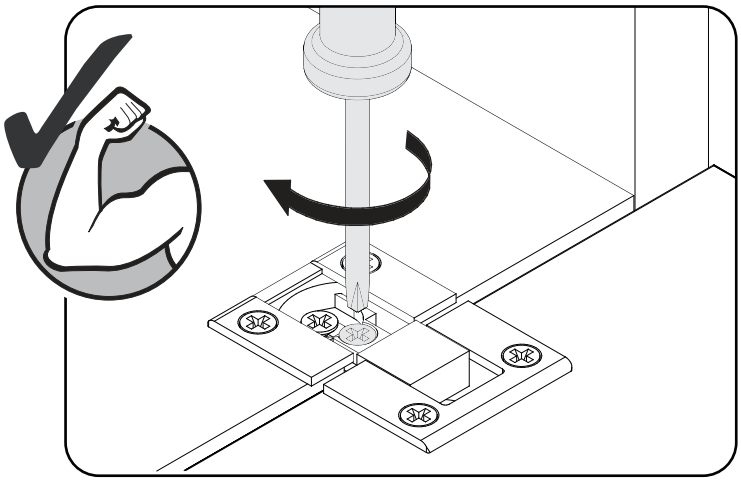

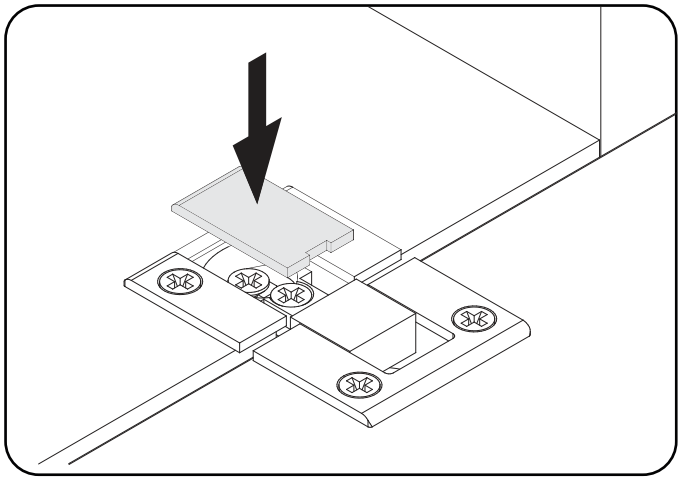

P1270MO

just cube light

interlübke

Klappen einstellen
Adjust flap

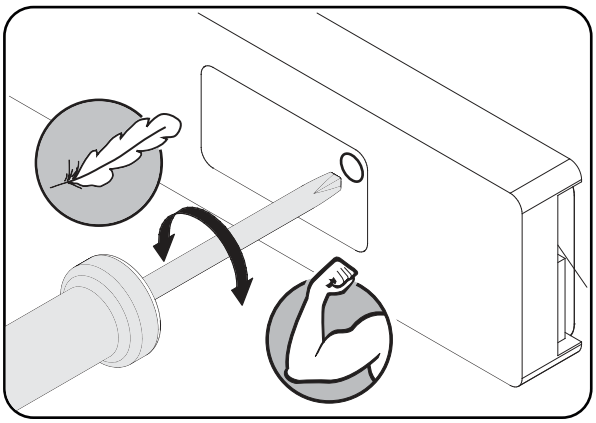

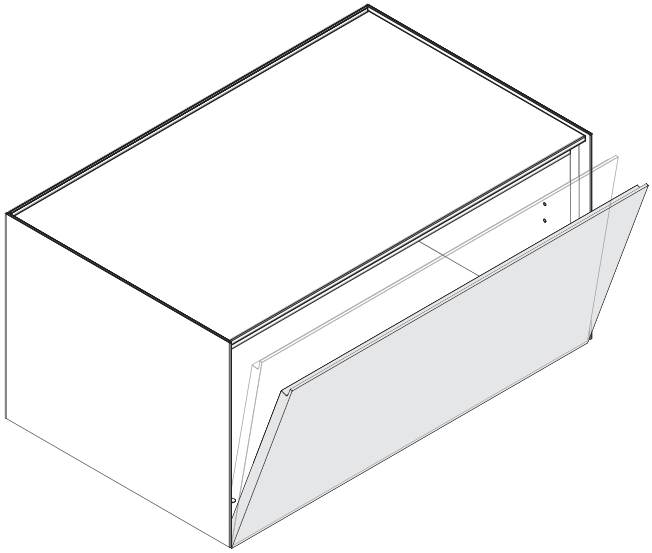

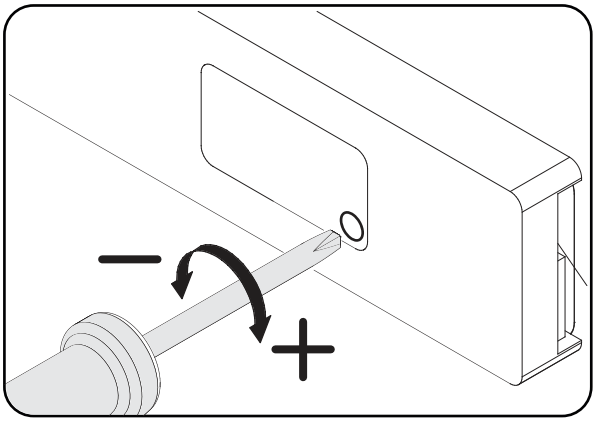

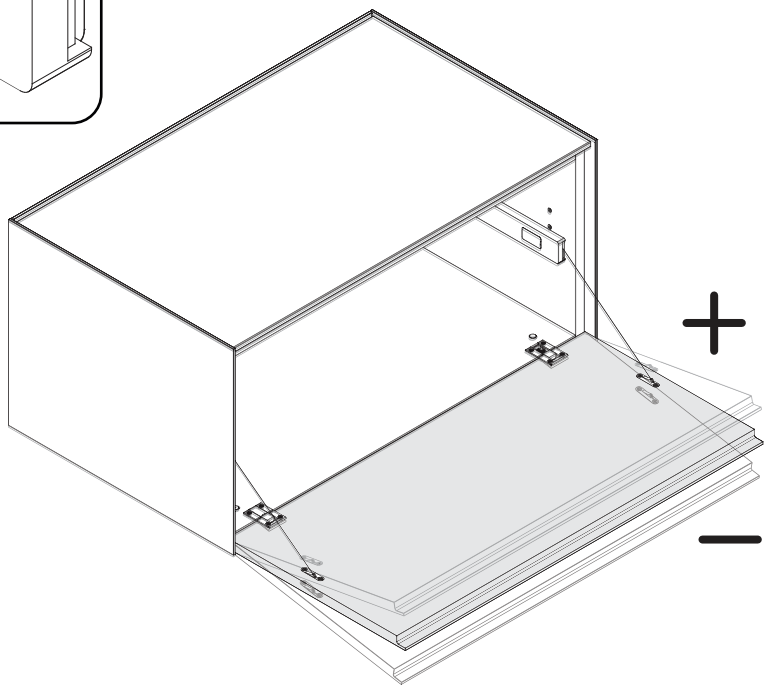

P1270MO

just cube light

interlübke

Schuhboden montieren
Assemble shoe rack

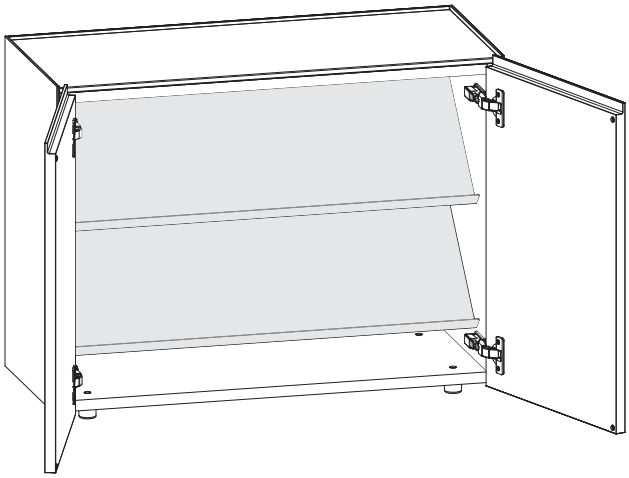

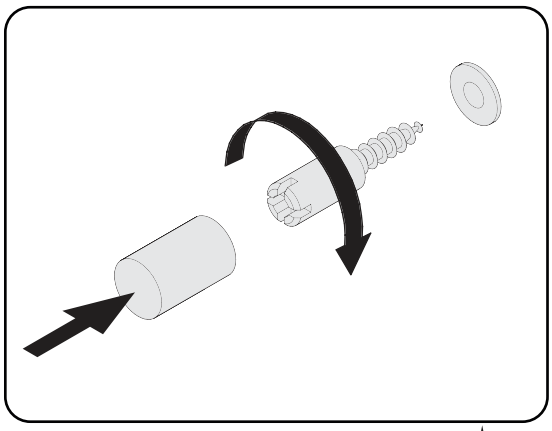

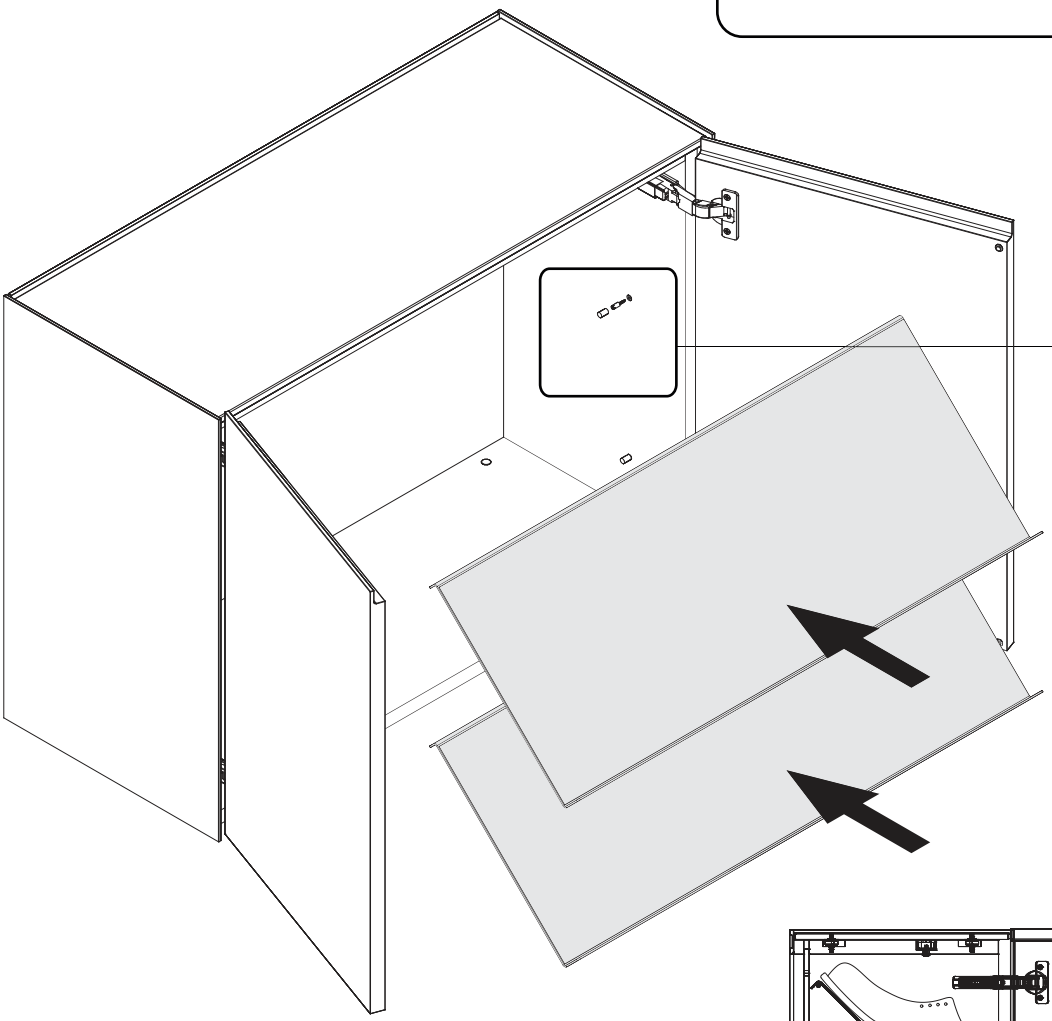

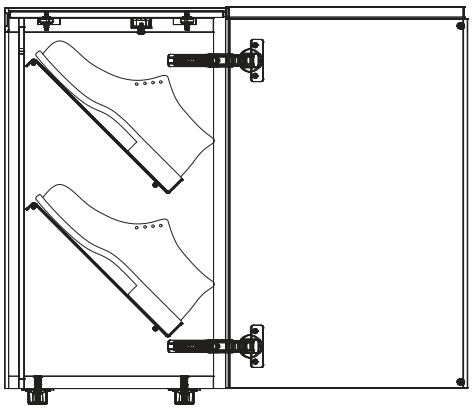

P1300MO

just cube light

interlübke

TV-Drehsäule montieren
Assemble rotary column for TV

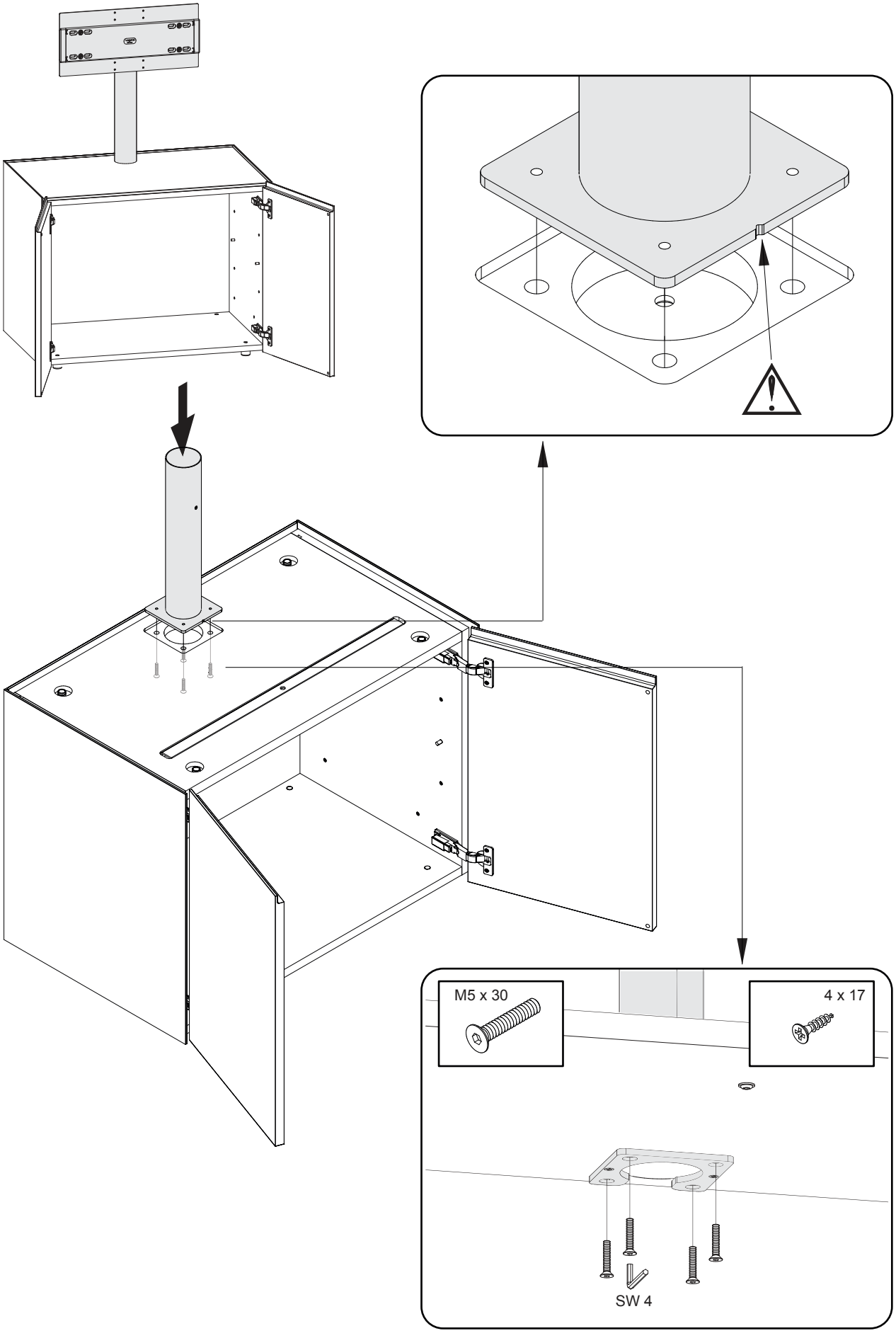

P1310MO

just cube light

interlübke

TV-Drehsäule montieren
Assemble rotary column for TV

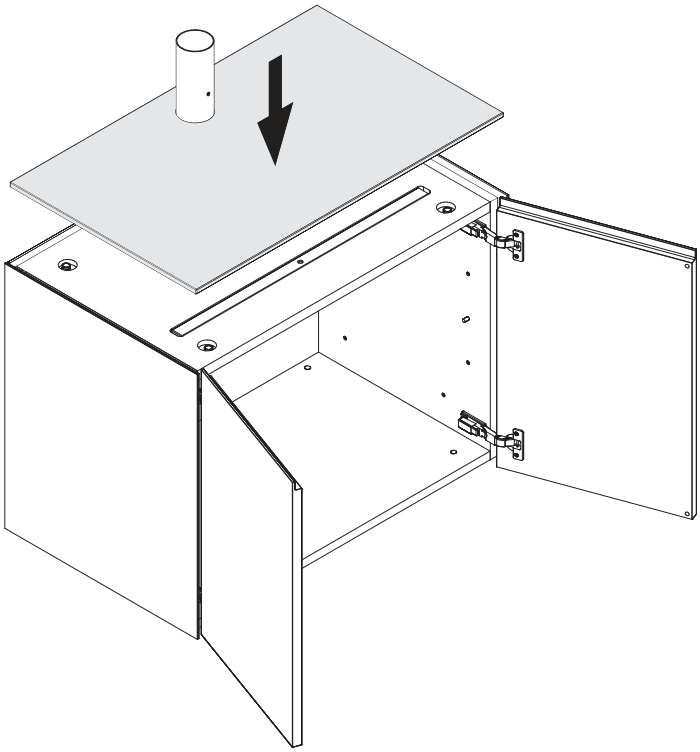

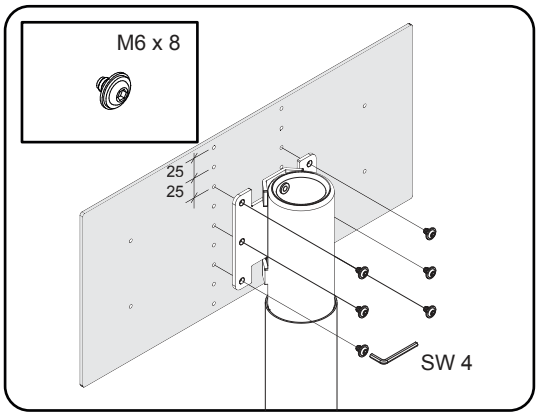

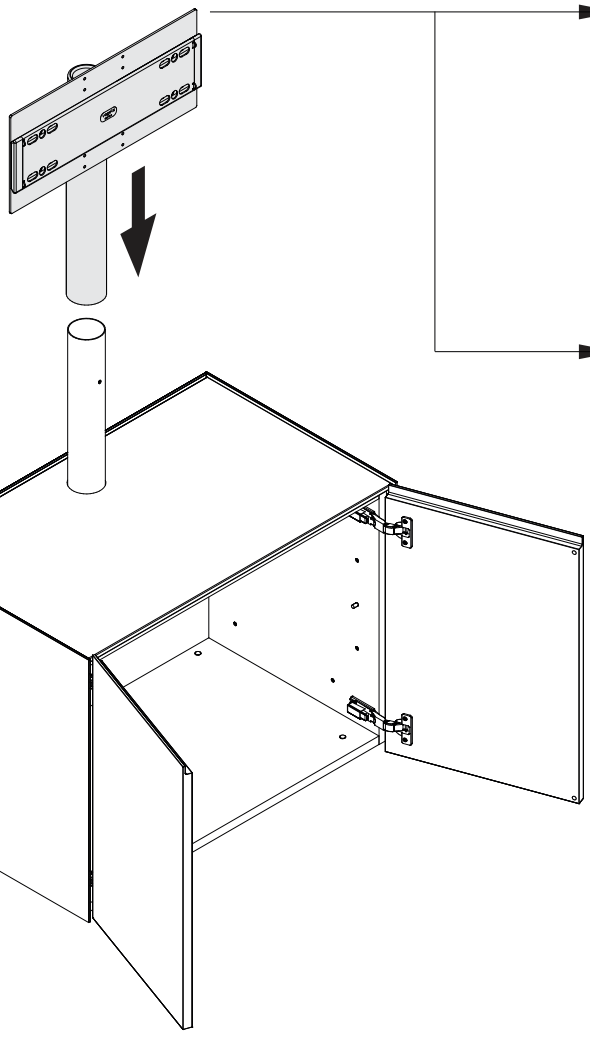

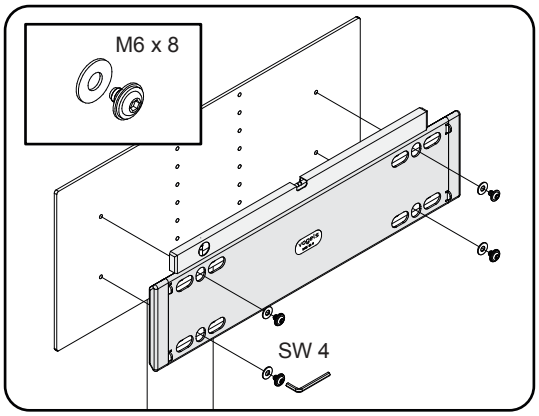

P1310MO

just cube light

interlübke

Kabelkanal montieren
Assemble cable channel

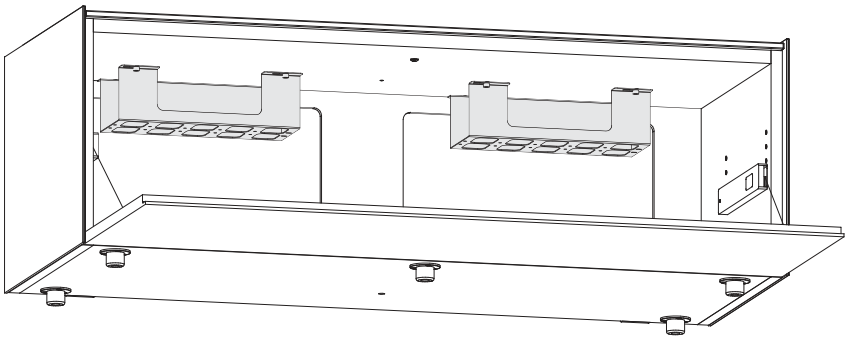

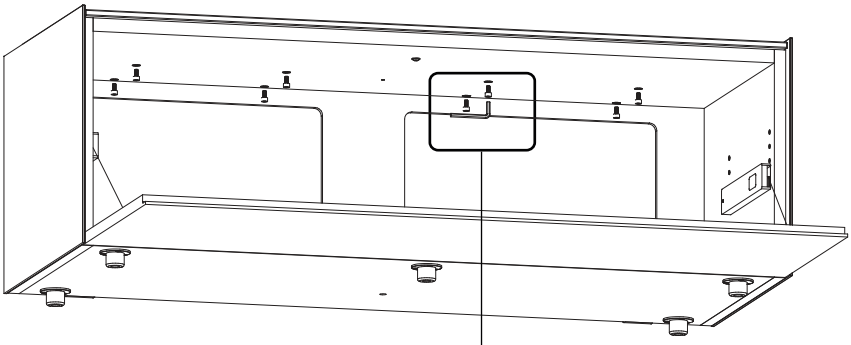

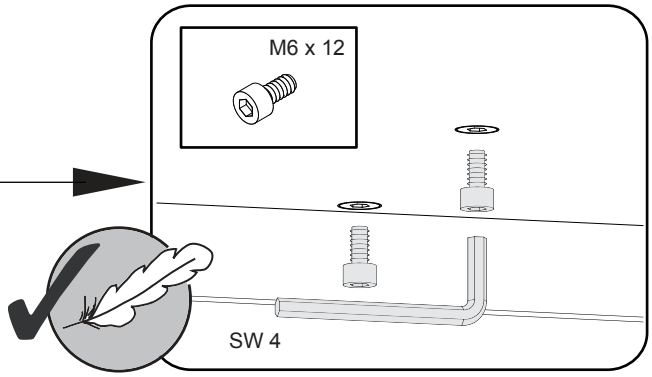

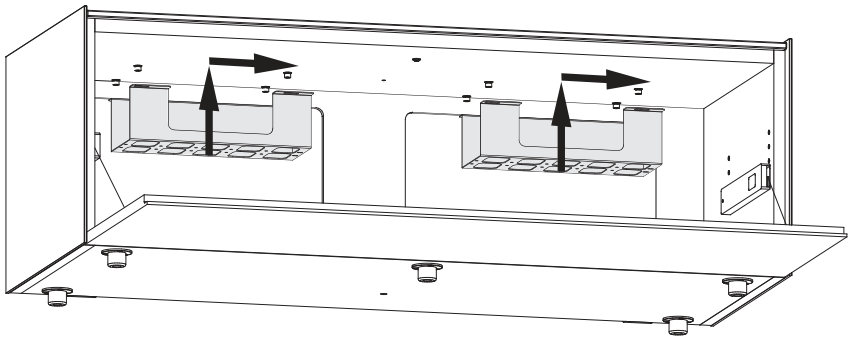

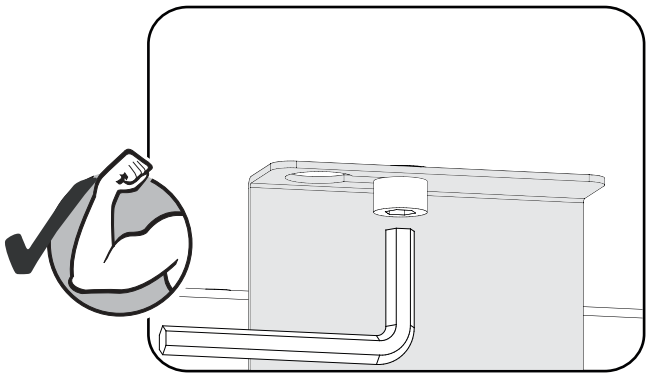

P1320MO

just cube light

interlübke

Kabelblende montieren
Assemble cable cover

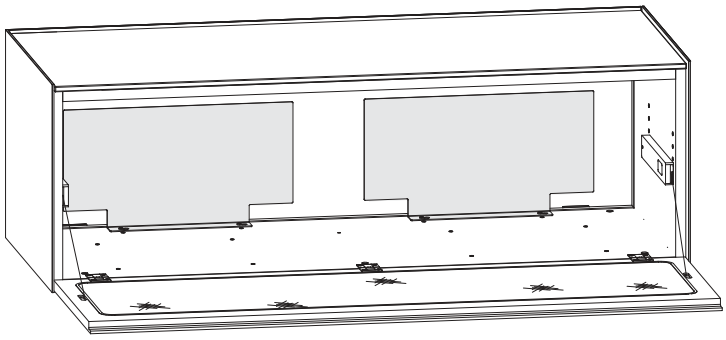

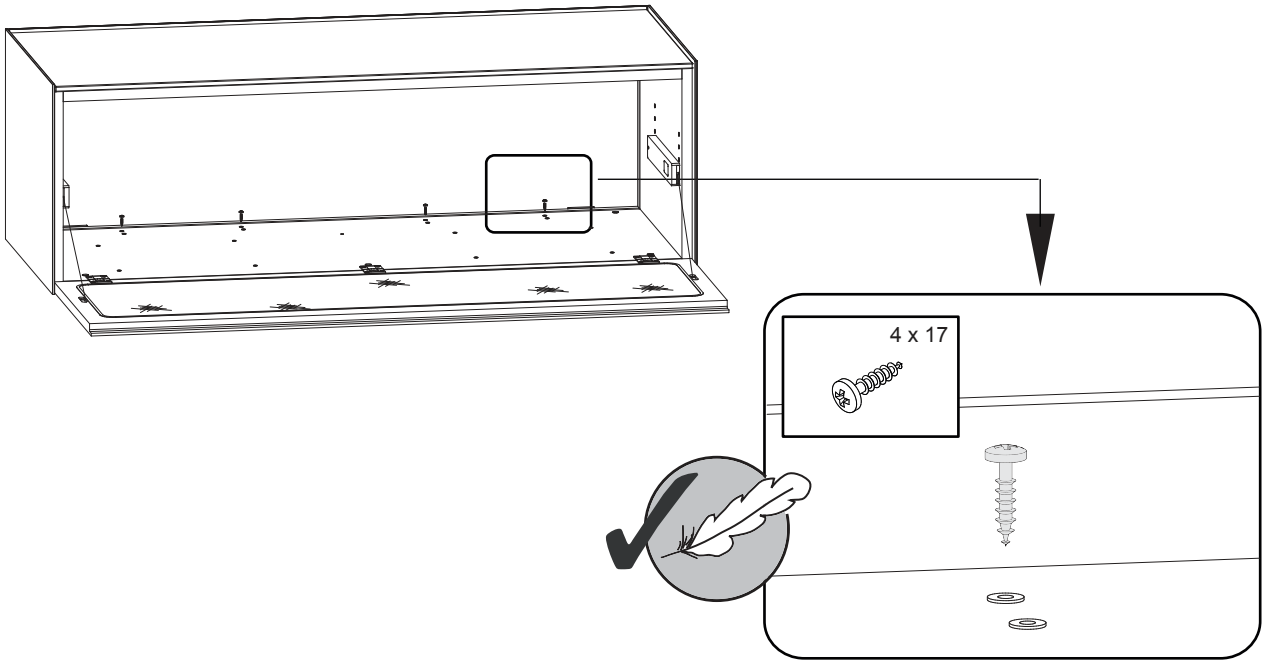

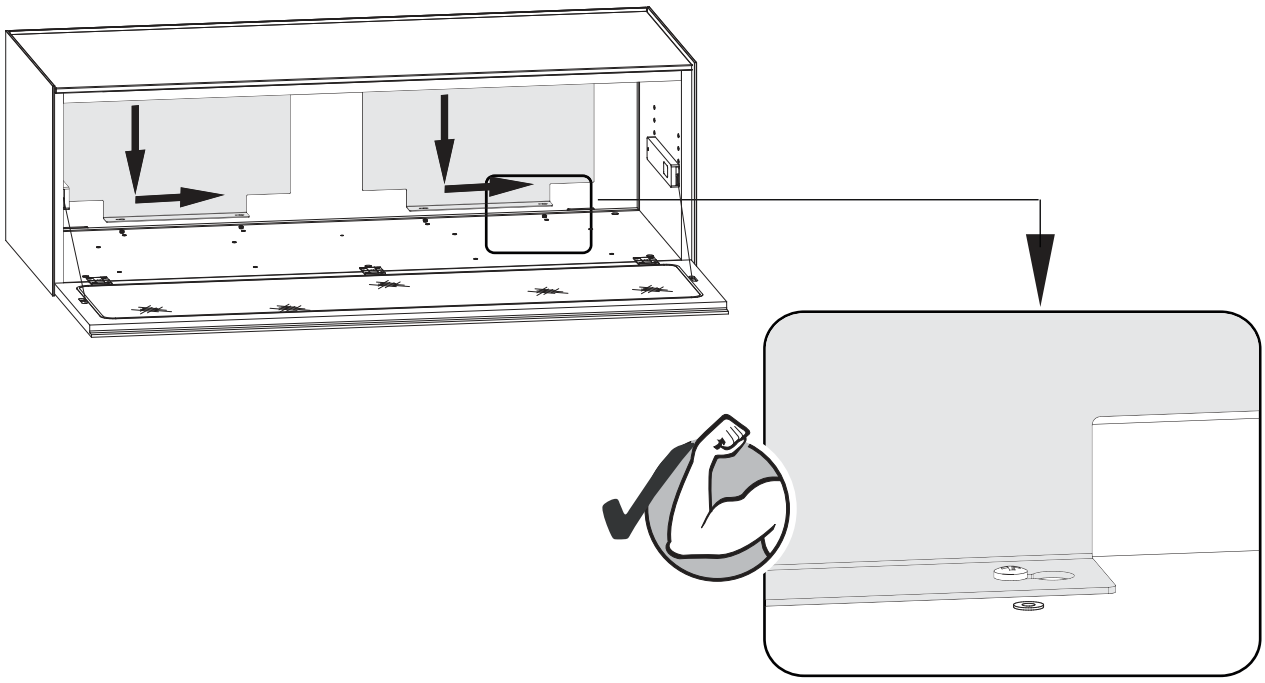

P1330MO

just cube light

interlübke

Auszugboden Media montieren
Assemble pull-out shelf for media

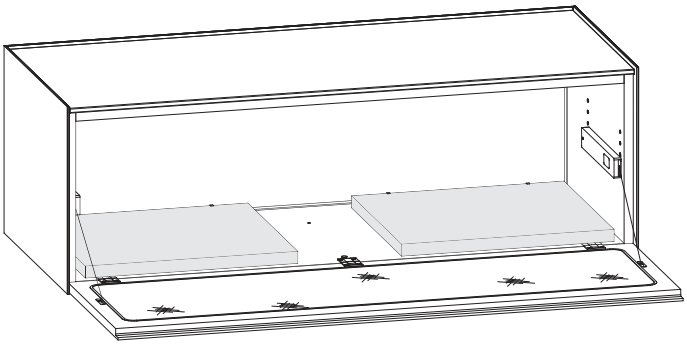

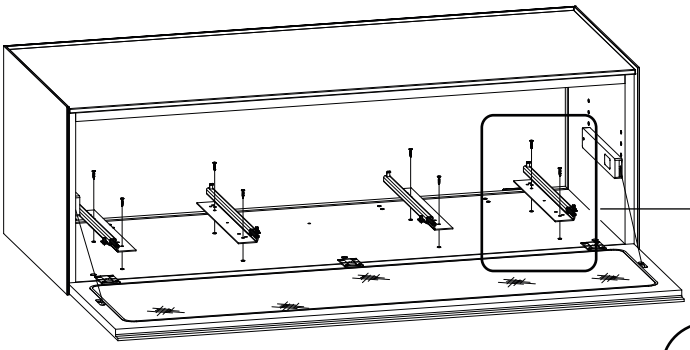

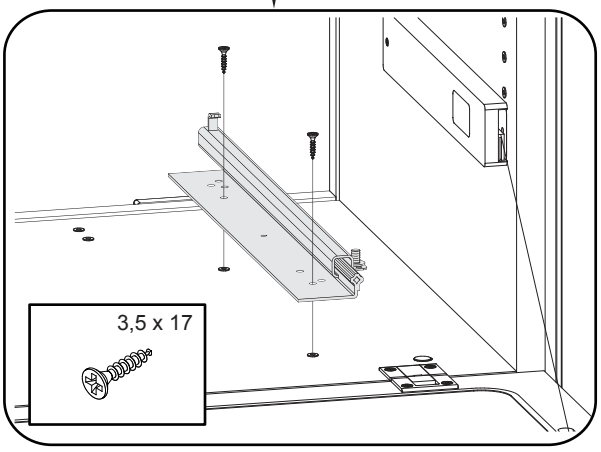

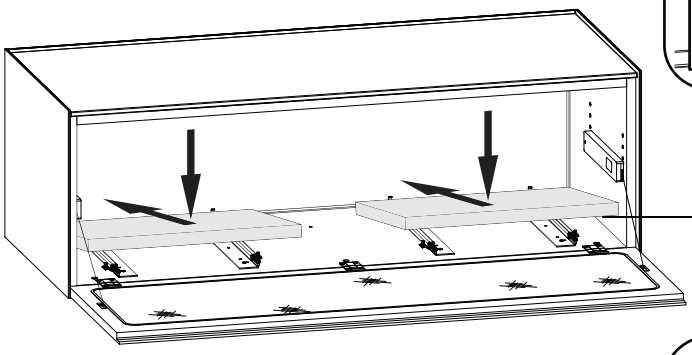

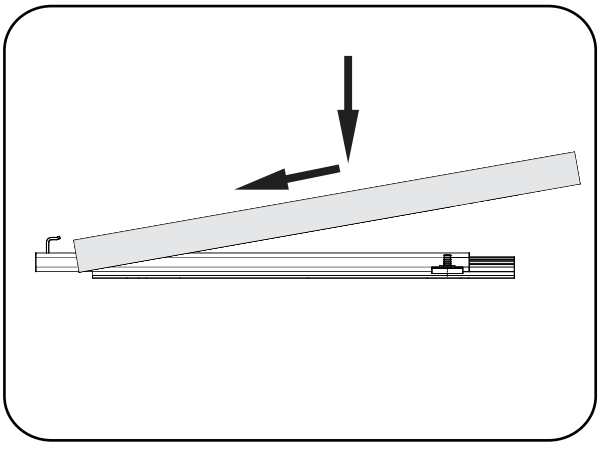

P1340MO

just cube light

interlübke

Glasboden Media montieren
Assemble glass shelf for media

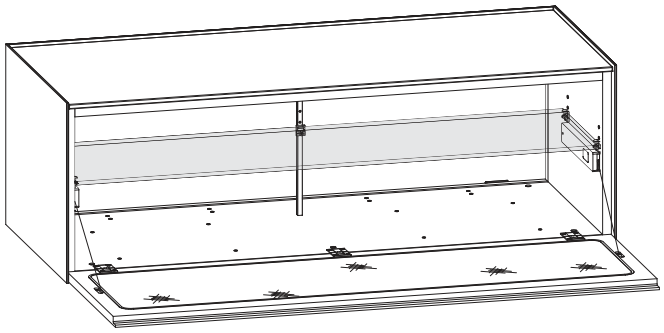

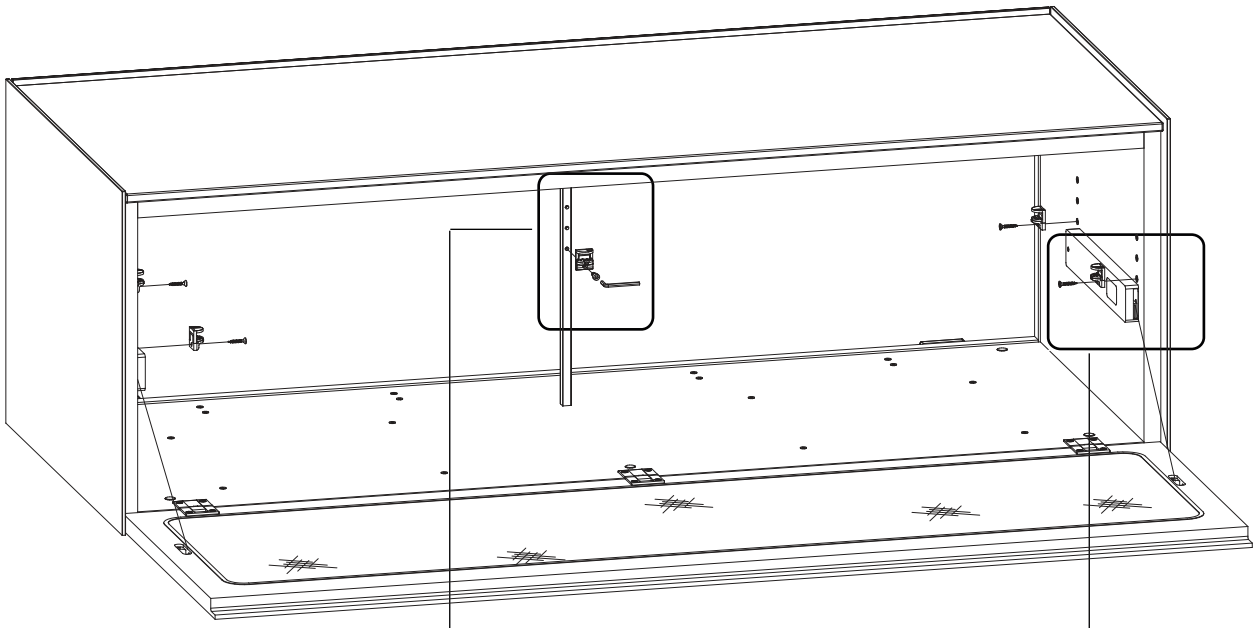

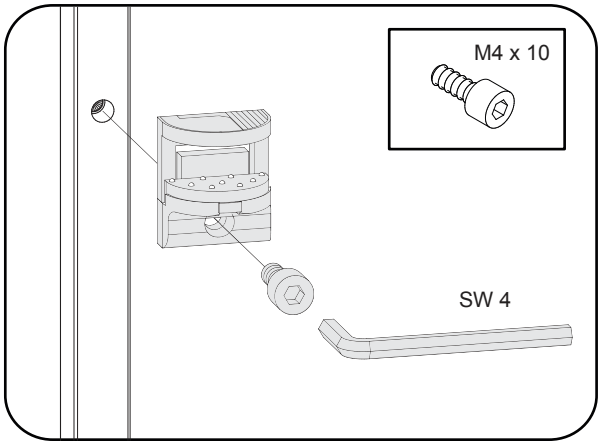

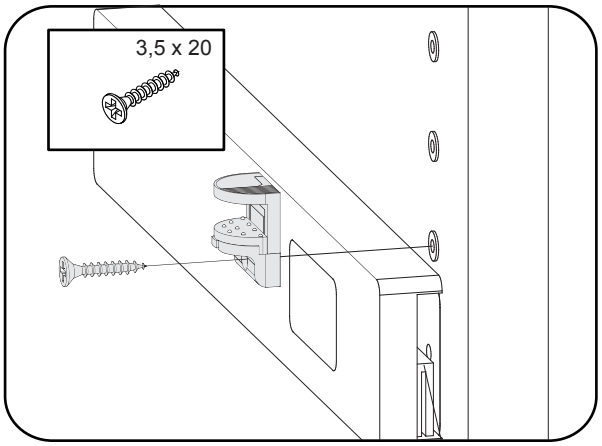

P1350MO

just cube light

interlübke

Glasboden Media montieren
Assemble glass shelf for media

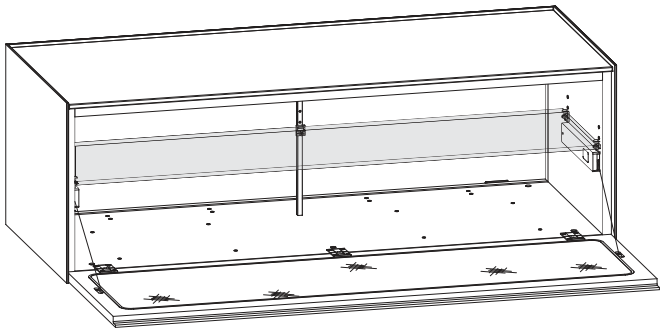

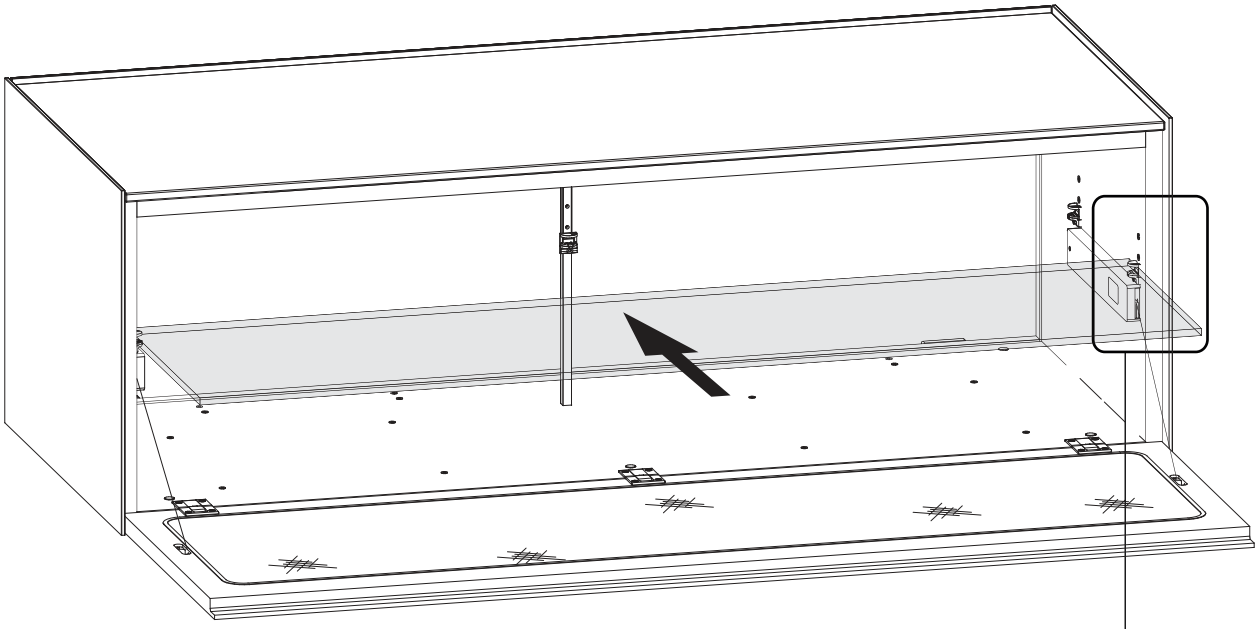

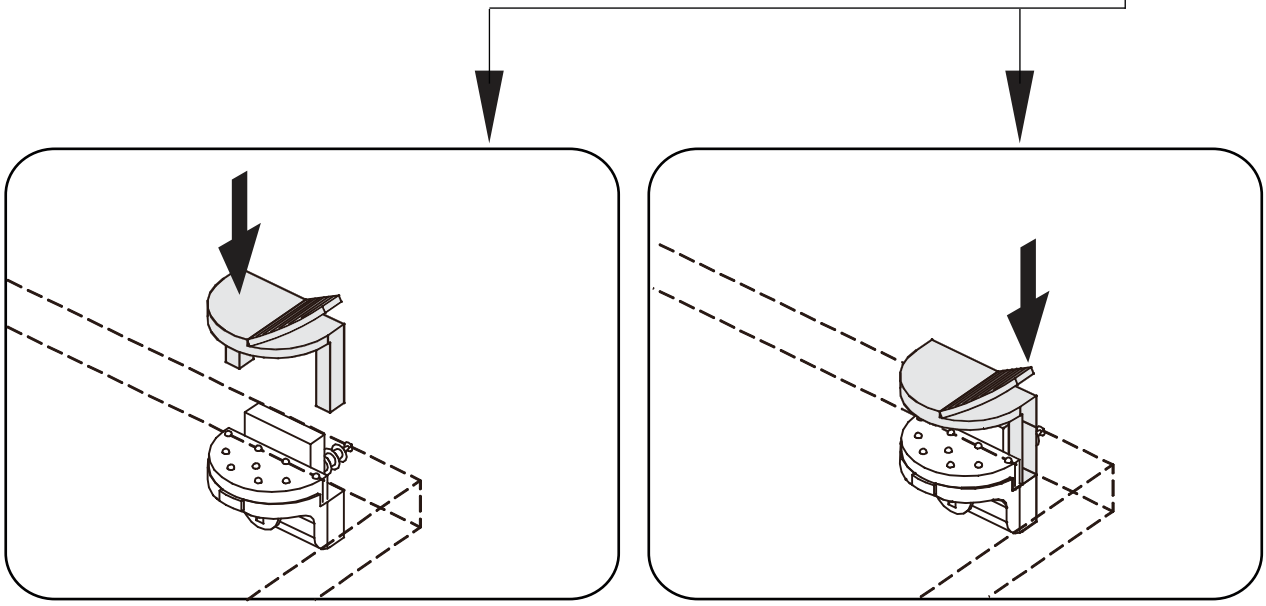

P1350MO

just cube light

interlübke

CD-Einteilung einlegen
Insert CD arrangement

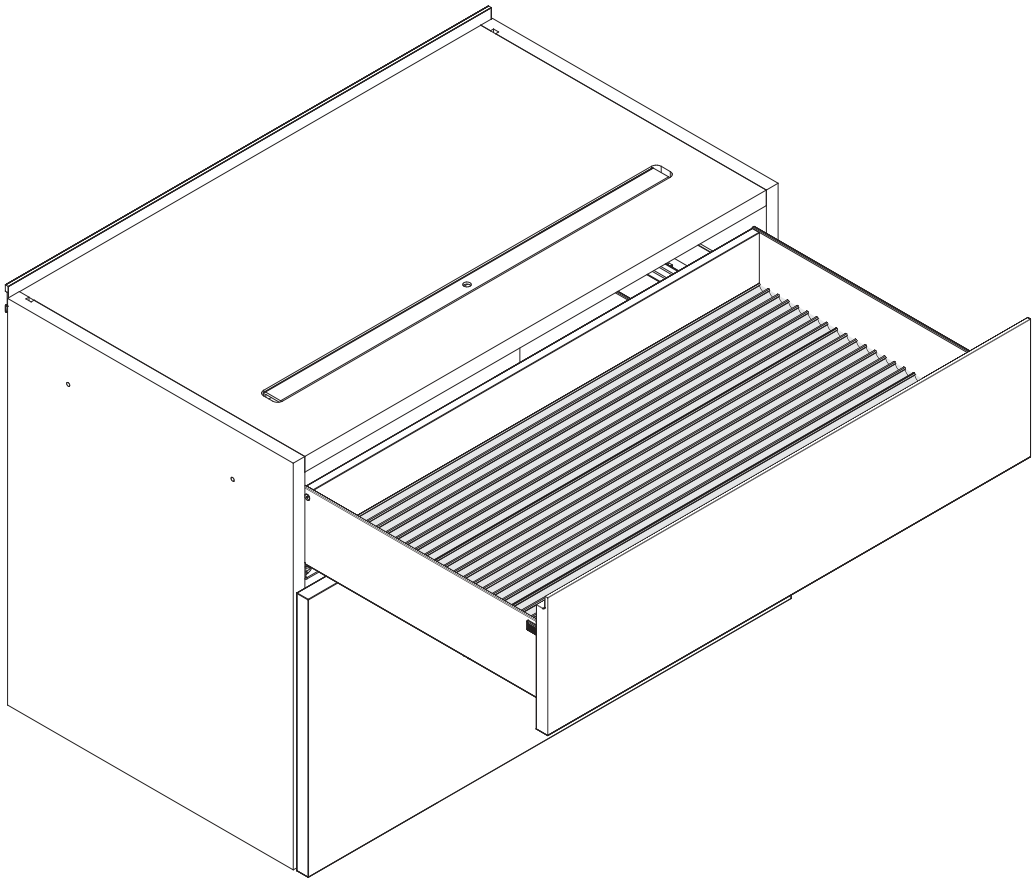

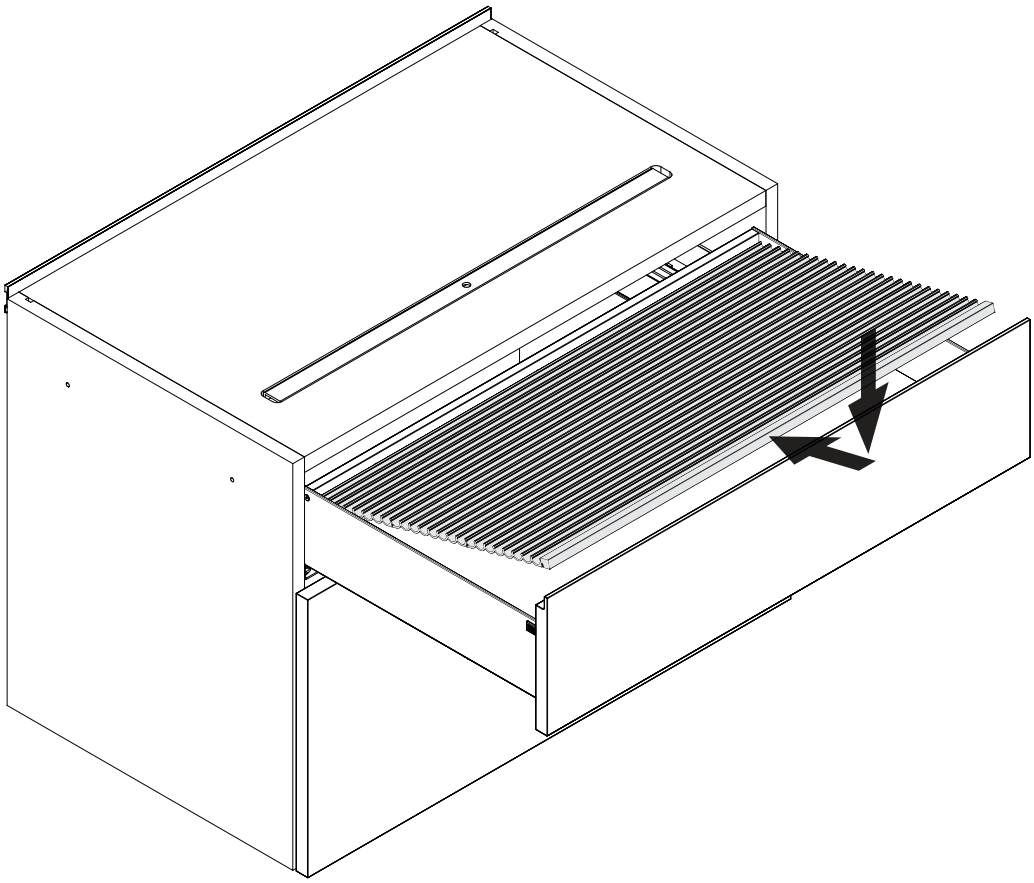

P1360MO

just cube light

interlübke

Abdeckplatte montieren
Assemble cover panel

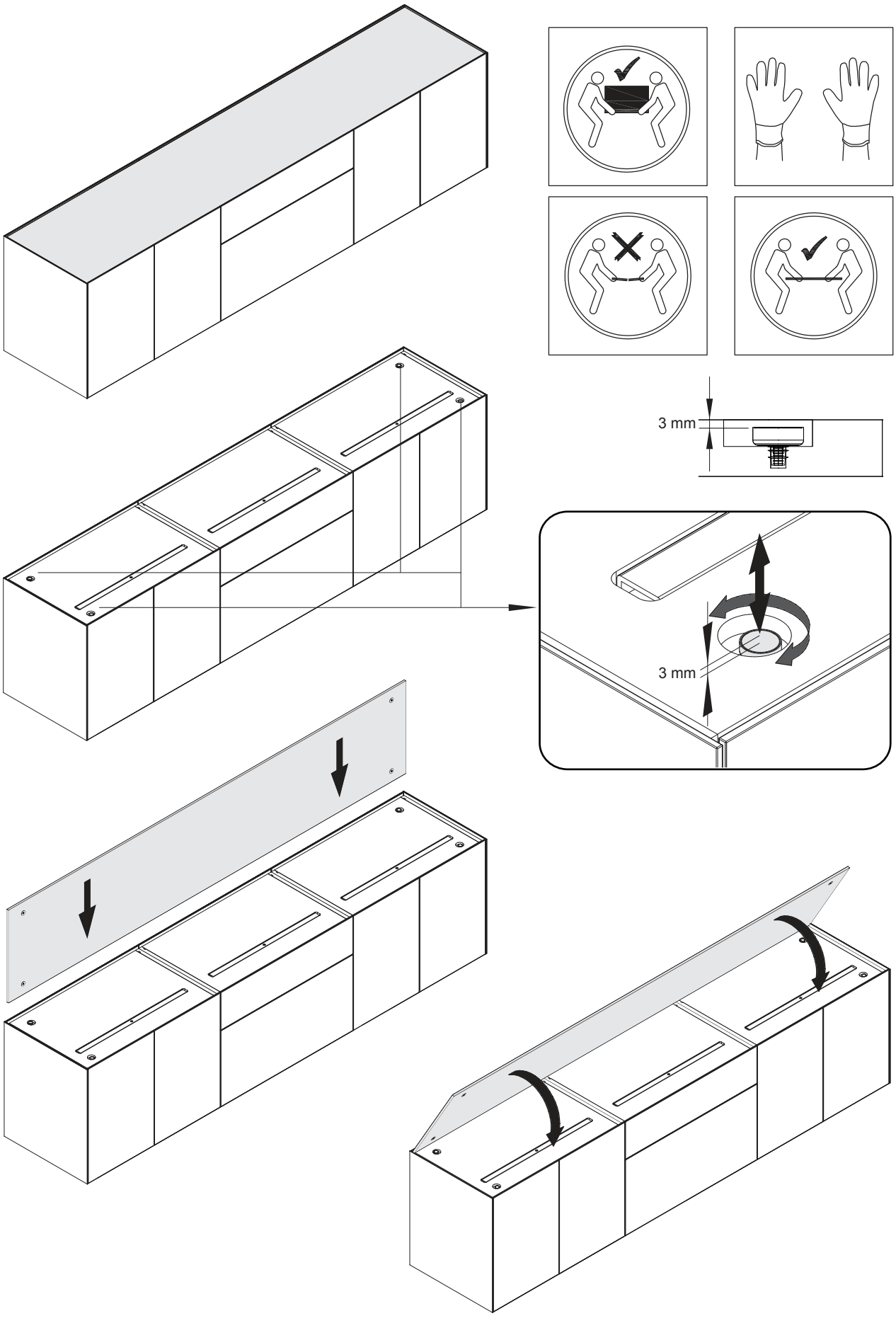

P1400MO